ՆՈՐ ՀԱՃԸՆ ՀԱՄԱՅՆՔԱՊԵՏԱՐԱՆ

ARCHICRAFTBIM

ՆԱԽԱԳԻԾ

ՀՀ Կոտայքի մարզ Նոր Հաճըն համայնքի, Քանաքեռավան բնակավայրի
Կենտրոն թաղամասի թիվ 3-րդ շենքի նոր տանիքի կառուցման

ԱԼԲՈՄ-1

ՃԱՐՏԱՐԱՊԵՏԱՇԻՆԱՐԱՐԱԿԱՆ ՄԱՍ

«ԱՐԽԻՔՐԱՖՏԲԻՄ» ՍՊԸ
Ք. ՎԱՆԱՁՈՐ 2024Թ

<u>ՆԱԽԱԳԾԻ ԿԱԶՄԸ</u>

- ✓ ՃԱՐՏԱՐԱՊԵՏԱՇԻՆԱՐԱՐԱԿ ՄԱՍ Ա-1
- ✓ ՆԱԽԱՀԱՇՎԱՅԻՆ ՄԱՍ Ա-2

ՆԱԽԱԳԻԾ

ՀՀ Կոտայքի մարզ Նոր Հաճըն համայնքի, Քանաքեռավան բնակավայրի Կենտրոն թաղամասի թիվ 3-րդ շենքի նոր տանիքի կառուման

ԱԼԲՈՄ-1
ՃԱՐՏԱՐԱՊԵՏԱՇԻՆԱՐԱՐԱԿՆ ՄԱՍ

«ԱՐԽԻՔՐԱՖՏԲԻՄ» ՍՊԸ՝

ՏՆՕՐԵՆ Ս□ ՂԱԶԱՐՅԱՆ

ՆԳԾ՝ Ս□ ՂԱԶԱՐՅԱՆ

ՀԱՄԱՁԱՅՆԵՑՎԱԾ Է՝

ՆՈՐ ՀԱՃԸՆ ՀԱՄԱՅՆՔԻ
ՂԵԿԱՎԱՐ՝ Գ. ՄԱԹԵՎՈՍՅԱՆ

ՎԱՆԱՁՈՐ 2024Թ.

ՀԱՅԱՍՏԱՆԻ ՀԱՆՐԱՊԵՏՈՒԹՅԱՆ ՔԱՂԱՔԱՇԻՆՈՒԹՅԱՆ ԿՈՄԻՏԵ

ԼԻՑԵՆԶԻԱ

ՔՊԼ-002007, 3-րդ դաս

(սերիան, համարը, դասը)

ՔԱՂԱՔԱՇԻՆԱԿԱՆ ՓԱՍՏԱԹՂԹԵՐԻ ԿԱԶՄՈՒՄ՝ ԲԱՑԱՌՈՒԹՅԱՄԲ ԿՈՆՍՏՐՈՒԿՏՈՐԱԿԱՆ ԵՎ ՃԱՐՏԱՐԱՊԵՏԱԿԱՆ ՄԱՍԵՐԻ

(քաղաքաշինության բնագավառում գործունեության տեսակը)

ՏՐՎԱԾ Է

2024-11-18, «ԱՐԽԻՔՐԱՖՏԲԻՄ» ՍՊԸ

(լիցենզիան տալու տարեթիվը, ամիսը, օրը, քաղաքաշինության գործունեության սուբյեկտի անվանումը,

ՀՀ, ԼՈՌԻ, ՎԱՆԱՁՈՐ, ՎԱՆԱՁՈՐ, ԳՐԻԲՈԵԴՈՎԻ ՓՈՂ., 2Ա, 30

գտնվելու վայրը՝ այդ թվում, անհատ ձեռնակատիրոջ դեպքում՝ անունը, ազգանունը և բնակության վայրը)

Գործողության ժամկետը՝ 18.11.2029թ.

(օրը, ամիսը, տարեթիվը)

ՀՍԿԻՉ ՀԱՄԱՐ՝ **UGD6-83BD-E435-E518**

Սույն փաստաթուղթը տրված է բացառապես էլեկտրոնային եղանակով: Փաստաթղթի վավերականության ստուգումն ու էլեկտրոնային բնօրինակի ներբեռնումը հնարավոր է իրականացնել https://verify.e-gov.am Հայաստանի Հանրապետության պաշտոնական փաստաթղթերի վավերականության ստուգման միասնական համակարգի կայքում մուտքագրելով հսկիչ համարը կամ սքանավորելով արագ արձագանքման ծածկագիրը (QR Code):

ՀԱՅԱՍՏԱՆԻ ՀԱՆՐԱՊԵՏՈՒԹՅԱՆ ԿՈՏԱՅՔԻ
ՄԱՐԶԻ ՆՈՐ ՀԱՃԸՆԻ ՀԱՄԱՅՆՔԱՊԵՏԱՐԱՆ

Հայաստանի Հանրապետության Կոտայքի
մարզի ՆՈՐ ՀԱՃԸՆ համայնք,
ք.Նոր Հաճըն, Հեռ. 0224 4 25 50, nor-hachn-
meriya@mail.ru

N 4659
18 դեկտեմբեր 2024 թ.

ՏԵՂԵԿԱՆՔ

Տրվում է այն մասին, որ Նոր Հաճըն համայնքի Քանաքեռավան բնակավայրի բազմաբնակարան շենքերի նոր տանիքների կառուցման աշխատանքների ընթացքում առաջացած աղբը տեղափոխվելու է բնակավայրից 14կմ հեռավորության վրա գտնվող աղբավայր:

Տրվում է ներկայացնելու ըստ պահանջի:

ԱՇԽԱՏԱԿԱԶՄԻ ՔԱՐՏՈՒՂԱՐ Ա. ՍՄԲԱՏՅԱՆ

Կատ. Աշխատակազմի առաջին կարգի մասնագետ՝ Աննա Մնացականյան
0224 4 25 50

Լրացուցիչ պահանջներ

1. ՀՀ Կոտայքի մարզի Նոր Հաճըն համայնքի, Քանաքեռավան բնակավայրի Կենտրոն թաղամասի 3-րդ շենքի նորի տանիքի կառուցման աշխատանքներն իրականացնող շինարարական կազմակերպության կողմից անհրաժեշտ է ներկայացնել "Քաղաքաշինական բնագավառում բնակելի, հասարակական և արտադրական" ցանկացած ոլորտի շինարարության իրականացման լիցենզի

2. "Աշխատանքային ռեսուրսներ" որակավորման չափանիշի գնահատման համար սահմանվում են հետևյալ պայմանները՝ մասնակցի աշխատակազմում պետք ընգրկված լինի՝ առնվազն մեկ աշխատակից, որը պետք է ունենա բարձրագույն մասնագիտական կրթություն, ինժեներ-շինարարի որակավորում, ինչպես նաև մասնագիտական առնվազն մեկ տարվա փորձառություն համանման աշխատանքների քաղաքացիական շինարարություն ոլորտում;

3. Շինարարական կազմակերպությունը պետք է համալրված լինի մասնագետներով՝ հարդարող, թիթեղագործ, հյուսն և այլն

4. "Տեխնիկական միջոցներ" որակավորման չափանիշի գնահատման համար սահմանվում են հետևյալ պայմանները՝ աշխատանքների կատարման համար պահանջվում է թվով մեկ հատ՝ բեռնատար ինքնաթափ ավտոմեքենա, ավտոկռունկ

5. Անհրաժեշտ են նաև հետևյալ սարքեր-սարքավորումները մեխանիկական պտուտակահան, հարթաչափ, մետաղահատ մկրատ

6. Պայմանագրի կատարման համար պահանջվող լիցենզիայի տեսակն է՝ շինարարության իրականացում ըստ քաղաքաշինության հետևյալ ոլորտի՝ բնակելի, հասարակական և արտադրական

7. Շինարարության ընթացքում օգտագործվող շինանյութերի տեխնիկական բնութագրերը և երաշխիքային ժամկետները /տես աղյուսակներ 1 և 2/

8. Շինարարության տևողությունը՝6 ամիս

9. Աշխատանքների երաշխիքային ժամկետը՝ 1 տարի

ՀՀ Կոտայքի մարզի Նոր Հաճըն համայնքի, Քանաքեռավան բնակավայրի Կենտրոն

թաղամասի 3-րդ շենքի նորի տանիքի կառուցման

<u>աշխատանքների համար օգտագործվող նյութերի երաշխիքային ժամկետներ</u>

Աղյուսակ 1

N	ՆՅՈՒԹԵՐԻ ՏԵՍԱԿՆԵՐԸ	ԵՐԱՇԽԻՔԱՅԻՆ ԺԱՄԿԵՏ
1.	Տանիքի գունավոր ցինկապատ պրոֆիլավոր թիթեղ	3 տարի
2.	Գունավոր ցինկապատ թիթեղ	3 տարի
3.	Տանիքի փայտանյութ	3 տարի

<u>ՏԵԽՆԻԿԱԿԱՆ ԲՆՈՒԹԱԳԻՐ</u>

ՀՀ Կոտայքի մարզի Նոր Հաճըն համայնքի, Քանաքեռավան բնակավայրի Կենտրոն

թաղամասի 3-րդ շենքի նորի տանիքի կառուցման

<u>աշխատանքների կատարման ընթացքում օգտագործվող նյութերի</u>

Աղյուսակ 2

N	Անվանում	Չափ-ման միավոր	Տեխնիկական բնութագիր
1	2	3	4
1.	Տանիքի ցինկապատ պրոֆիլավոր թիթեղ	քմ	Նվազագույնը 0.55 մմ հաստության, КП-25
2.	Տանիքի փայտանյութ	խմ	Կիսաչոր սոճի 2-րդ տեսակի
3.	Ցինկապատ թիթեղ	քմ	Նվազագույնը 0.55 մմ հաստության

ԱՇԽԱՏԱՆՔԱՅԻՆ ԳԾԱԳՐԵՐԻ ՑԱՆԿ

N	ԹԵՐԹԵՐԻ ԱՆՎԱՆՈՒՄԸ	ԹԵՐԹԵՐ
1	2	3
1	ԸՆԴՀԱՆՈՒՐ ՏՎՅԱԼՆԵՐ	ՃԾ-1
2	ՏԱՆԻՔԻ ՀԱՏԱԿԱԳԻԾ /ՉԱՓԱԳՐՈՒԹՅՈՒՆ/	ՃԾ-2
3	ԾՊԵՂԻ ԵՎ ԿԱՎԱՐԱՄԱԾԻ ՀԱՏԱԿԱԳԻԾ /ՉԱՓԱԳՐՈՒԹՅՈՒՆ/	ՃԾ-3
4	ԿՏՐՎԱԾՔ 1-1 /ՉԱՓԱԳՐՈՒԹՅՈՒՆ/	ՃԾ-4
5	ԿՏՐՎԱԾՔ 2-2 /ՉԱՓԱԳՐՈՒԹՅՈՒՆ/	ՃԾ-5
6	ՏԱՆԻՔԻ ՀԱՏԱԿԱԳԻԾ /ՆԱԽԱԳԾՎՈՂ/	ՃԾ-6
7	ՓԱՅՏԵ ԿՈՆՍՏՐՈՒԿՑԻԱՆԵՐԻ ՀԱՏԿԱԳԻԾ /ՆԱԽԱԳԾՎՈՂ/	ՃԾ-7
8	ԾՊԵՂԻ ԵՎ ԿԱՎԱՐԱՄԱԾԻ ՀԱՏԱԿԱԳԻԾ /ՆԱԽԱԳԾՎՈՂ/	ՃԾ-8
9	ԿՏՐՎԱԾՔ 1-1 /ՆԱԽԱԳԾՎՈՂ/	ՃԾ-9
10	ԿՏՐՎԱԾՔ 2-2 /ՆԱԽԱԳԾՎՈՂ/	ՃԾ-10
11	ԱՆԿՅՈՒՆԱՅԻՆ ԵՎ ԱՐՏԱՔԻՆ ԾՊԵՂՆԱՌՏՔԵՐԻ ԱՄՐԱՑՄԱՆ ՀԱՆԳՈՒՅՑՆԵՐ	ՃԾ-11
12	ՀԱՆԳՈՒՅՑՆԵՐ 1, 2, 3, 4	ՃԾ-12
13	ՀԱՆԳՈՒՅՑՆԵՐ 5, 6, ԿՏՐՎԱԾՔ 1, ԵՐԿԱՅՆԱԿԱՆ ԿԱՊԵՐԻ ՀԱՆԳՈՒՅՑ	ՃԾ-13
14	ՏԱՆԻՔԻ ՁԱԳԱՐԻ ՀԱՆԳՈՒՅՑ, ՊՈՂՊԱՏԵ ԿԵՌԱՓԵՎԵՐ, ՋՐՀՈՐԴԱՆԻ ՀԵՆԱԿ, ՋՐԱՏԱՐ ԽՈՂՈՎԱԿԻ ԱՄՐԱՑՆՈՂ ԷԼԵՄԵՆՏ	ՃԾ-14
15	ՁԵՂՆԱԼՈՒՍԱՄՈՒՏ, ՄԱՍՆԱԳԻՐ	ՃԾ-15
16	ՏԱՆԻՔԻ ՓԱՅՏԵ ԱՍՏԻՃԱՆՆԵՐ, ՕԴԱՏԱՐ ՈՒՂԻՆԵՐԻ ԳԼԽԱՆՈՑ, ՄԱՍՆԱԳՐԵՐ	ՃԾ-16
17	ՏԱՆԻՔԻ ՄՏՈՑԻ ԱՍՏԻՃԱՆՆԵՐ, ՆԵՐԴԻՐ ԷԼԵՄԵՆՏ, ՏԱՆԻՔԻ ՄԵՏԱՂԱԿԱՆ ԴՌՆԱԿՈՎ ՄՏՈՑ, ՄԱՍՆԱԳՐԵՐ	ՃԾ-17
18	ՏԱՆԻՔԻ ԱՆՎՏԱՆԳՈՒԹՅԱՆ ՄԵՏԱՂԱԿԱՆ ՃԱՂԱՇԱՐ, ՄԱՍՆԱԳԻՐ	ՃԾ-18
19	ՑԻՆԿԱՊԱՏ ՊՐՈՖԻԼԱՎՈՐ ԹԻԹԵՂԻ ԱՄՐԱՑՄԱՆ ՀԱՆԳՈՒՅՑ	ՃԾ-19
20	ՁՆԱՐԳԵԼԻՉՆԵՐ,ԴԵՖԼԵԿՏՈՐԻ ԱՄՐԱՑՄԱՆ ԿՄԱԽՔ, ՄԱՍՆԱԳԻՐ	ՃԾ-20
21	ՏԱՆԻՔԻ ՓԱՅՏԵ ԿՈՆՍՏՐՈՒԿՑԻԱՆԵՐԻ ՄԱՍՆԱԳԻՐ, ՏԱՆԻՔԻ ՔԱՆԴՄԱՆ ԱՇԽԱՏԱՆՔՆԵՐԻ ՄԱՍՆԱԳԻՐ	ՃԾ-21
22	ՏԱՆԻՔԻ ՎԵՐԱՆՈՐՈԳՄԱՆ ԱՇԽԱՏԱՆՔՆԵՐԻ ՄԱՍՆԱԳԻՐ	ՃԾ-22
23	ԱՇԽԱՏԱՆՔՆԵՐԻ ԿԱՏԱՐՄԱՆ ԺԱՄԱՆԱԿԱՑՈՒՅՑ	ՃԾ-23

ԲԱՑԱՏՐԱԳԻՐ

ՀՀ ԿՈՏԱՅՔԻ ՄԱՐԶ ՆՈՐ ՀԱՃԸՆ ՀԱՄԱՅՆՔԻ, ՔԱՆԱՔԵՌԱՎԱՆ ԲՆԱԿԱՎԱՅՐԻ ԿԵՆՏՐՈՆ ԹԱՂԱՄԱՍԻ 3-ՐԴ ՇԵՆՔԻ ՆՈՐ ՏԱՆԻՔԻ ԿԱՌՈՒՑՄԱՆ ՆԱԽԱԳԻԾԸ ԿԱՏԱՐՎԵԼ Է ՊԱՏՎԻՐԱՏՈՒ՝ ՆՈՐ ՀԱՃԸՆԻ ՀԱՄԱՅՆՔԱՊԵՏԱՐԱՆԻ ՊԱՏՎԵՐԻ ԵՎ ՃԱՐՏԱՐԱՊԵՏԱՀԱՏԱԿԱԳԾԱՅԻՆ ԱՌԱՋԱԴՐԱՆՔԻ ՀԻՄԱՆ ՎՐԱ:

ՆԱԽԱԳԾՈՎ ՆԱԽԱՏԵՍՎՈՒՄ Է ՀԵՏԵՎՅԱԼ ԱՇԽԱՏԱՆՔՆԵՐԸ

1. ՏԱՆԻՔԻ ԾԱԾԿՈՒՅԹԻ ԵՎ ՓԱՅՏԵ ԿՈՆՍՏՐՈՒԿՑԻԱՆԵՐԻ ՔԱՆԴՈՒՄ
2. ԳՈՅՈՒԹՅՈՒՆ ՈՒՆԵՑՈՂ ՋԵՐՄԱՄԵԿՈՒՍԻՉ ՇԵՐՏԻ ԵՎ ՇԻՆԱՂԲԻ ՀԱՆՈՒՄ, ՀԵՌԱՑՈՒՄ
3. ՕԴԱՏԱՐ ՈՒՂԻՆԵՐԻ ՎԵՐԱՆՈՐՈԳՈՒՄ
4. ՆՈՐ ՓԱՅՏԵ ԿՈՆՍՏՐՈՒԿՑԻԱՆԵՐԻ ԿԱՌՈՒՑՈՒՄ
5. ՁԵՂՆԱԼՈՒՍԱՄՈՒՏՆԵՐԻ ԿԱՌՈՒՑՈՒՄ
6. ՏԱՆԻՔԻ ՋԵՐՄԱՄԵԿՈՒՍԱՑՄԱՆ ԱՇԽԱՏԱՆՔՆԵՐԻ ԻՐԱԿԱՆԱՑՈՒՄ
7. ՋՐՀՈՐԴԱՆԻ ԻՐԱԿԱՆԱՑՈՒՄ ՑԻՆԿԱՊԱՏ ԹԻԹԵՂՈՎ /հաստ. 0.55 մմ/
8. ՏԱՆԻՔԻ ԾԱԾԿՈՒՅԹԻ ԻՐԱԿԱՆԱՑՈՒՄ ՑԻՆԿԱՊԱՏ ՊՐՈՖԻԼԱՎՈՐ ԹԻԹԵՂՈՎ КП-25 /հաստ. 0.55 մմ/
9. ՊԻՊԻ ԻՐԱԿԱՆԱՑՈՒՄ ՑԻՆԿԱՊԱՏ ԹԻԹԵՂՈՎ /հաստ. 0.55 մմ/
10. ՁԱԳԱՐՆԵՐԻ ՏԵՂԱԴՐՈՒՄ ՑԻՆԿԱՊԱՏ ԹԻԹԵՂՈՎ /հաստ. 0.55 մմ/
11. ՋՐՀՈՍ ԽՈՂՈՎԱԿՆԵՐԻ D=120 ՄՄ ՏԵՂԱԴՐՈՒՄ ՑԻՆԿԱՊԱՏ ԹԻԹԵՂՈՎ /ՀԱՍՏ. 0.55 ՄՄ/
12. ՕԴԱՏԱՐ ՈՒՂԻՆԵՐԻ ԳԼԽԱՆՈՑԻ ԿԱՌՈՒՑՈՒՄ ՑԻՆԿԱՊԱՏ ԹԻԹԵՂԻՑ /հաստ 0.55 մմ/
13. ՊՈՂՊԱՏԵ ՊԱՇՏՊԱՆԻՉ ՃԱՂԱՇԱՐԻ ՏԵՂԱԴՐՈՒՄ
14. ՁՆԱՐԳԵԼԻՉՆԵՐԻ ՏԵՂԱԴՐՈՒՄ
15. ՏԱՆԻՔԻ ՓԱՅՏԱՆՅՈՒԹԻ ԵՎ ԿԱՎԱՐԱՄԱԾԻ ՄՇԱԿՈՒՄ ՀԱԿԱՆԵԽԻՉ ԵՎ ՀԱԿԱՀՐԴԵՀԱՅԻՆ ԼՈՒԾՈՒՅԹՈՎ

ՆԱԽԱԳԻԾԸ ՄՇԱԿՎԱԾ Է ՀՇՆ 20-06-2014, ՀՇՆ 31-04-2022, ՀՇՆ 20-04-2020, ՀՇՆ 13-03-2022, ՀՇՆ 31-01-2014 ՊԱՀԱՆՋՆԵՐԻՆ ՀԱՄԱՊԱՏԱՍԽԱՆ ԵՎ ՀԱՇՎԻ Է ԱՌՆՎԱԾ ՊԱՏՎԻՐԱՏՈՒԻ ԱՌԱՋԱՐԿՈՒԹՅՈՒՆՆԵՐԸ:

ԱՇԽԱՏԱՆՔՆԵՐԻ ԻՐԱԿԱՆԱՑՄԱՆ ՀԱՄԱՐ ԱՆՀՐԱԺԵՇՏ ՄԵԽԱՆԻԶՄՆԵՐՆ ԵՆ՝ ԻՆՔՆԱԹԱՓ ԱՎՏՈՄԵՔԵՆԱ, ՎԵՐԱՄԲԱՐՁ ԿՌՈՒՆԿ:

ԱՇԽԱՏԱՆՔՆԵՐԻ ԿԱՏԱՐՄԱՆ ՀԱՄԱՐ ՇԻՆԱՐԱՐԻ ԿՈՂՄԻՑ ՊԵՏՔ Է ՆԵՐԿԱՅԱՑՎԻ ,,ԿԱՊԻՏԱԼ ՇԻՆԱՐԱՐՈՒԹՅԱՆ ԻՐԱԿԱՆԱՑՄԱՆ,, ՔԱՂԱՔԱՑԻԱԿԱՆ ՈԼՈՐՏԻՆ ՎԵՐԱԲԵՐՎՈՂ ԼԻՑԵՆԶԻԱ:

ԱՇԽԱՏԱՆՔՆԵՐԻ ԿԱՏԱՐՄԱՆ ՀԱՄԱՐ ՇԻՆԱՐԱՐԻ ԿՈՂՄԻՑ ՊԵՏՔ Է ՆԵՐԿԱՅԱՑՎԻ ՕԳՏԱԳՈՐԾՎՈՂ ՆՅՈՒԹԵՐԻ ՈՐԱԿԸ ՀԱՍՏԱՏՈՂ ՀԱՎԱՍՏԱԳԻՐ:

ՎԵՐԱՆՈՐՈԳՄԱՆ ԱՇԽԱՏԱՆՔՆԵՐԸ ԿԱՏԱՐԵԼ ՊԱՀՊԱՆԵԼՈՎ ՏԵԽՆՈԼՈԳԻԱԿԱՆ ՆԿԱՏԱՌՈՒՄՆԵՐԸ, ԱՆՎՏԱՆԳՈՒԹՅԱՆ ՏԵԽՆԻԿԱՅԻ ԿԱՆՈՆՆԵՐԸ:

ՊԱՏՎԻՐԱՏՈՒ՝ Նոր Հաճըն համայնքապետարան ՊԱՏՎԵՐ՝ N ԿՄՆՀՀԳՀԱՃՁԲ 24/53-4						ՀԱՏՈՐ՝ 1	
ՀՀ Կոտայքի մարզ Նոր Հաճըն համայնքի, Քանաքեռավան բնակավայրի Կենտրոն թաղամասի 3-րդ շենքի նոր տանիքի կառուցման նախագիծ							
ՓՈՓ.	ՄԱՍ. ՔԱՆ.	ԹԵՐԹ	ՓԱՍՏԱԹ.N	ՍՏՈՐԱԳՐ.	ԱՄՍԱԹԻՎ	ՓՈՒԼ	ԹԵՐԹ	ԹԵՐԹԵՐ
Տնօրեն՝	Ս.Ղազարյան					ԱՆ	ՃԾ-1	
ՆԳԾ	Ս.Ղազարյան					ԳԾԱԳՐԻ ԱՆՎԱՆՈՒՄԸ		
Նախագծ.	Խ.Գրիգորյան					ԸՆԴՀԱՆՈՒՐ ՏՎՅԱԼՆԵՐ		

Տանիքի հատակագիծ

/Չափագրություն/

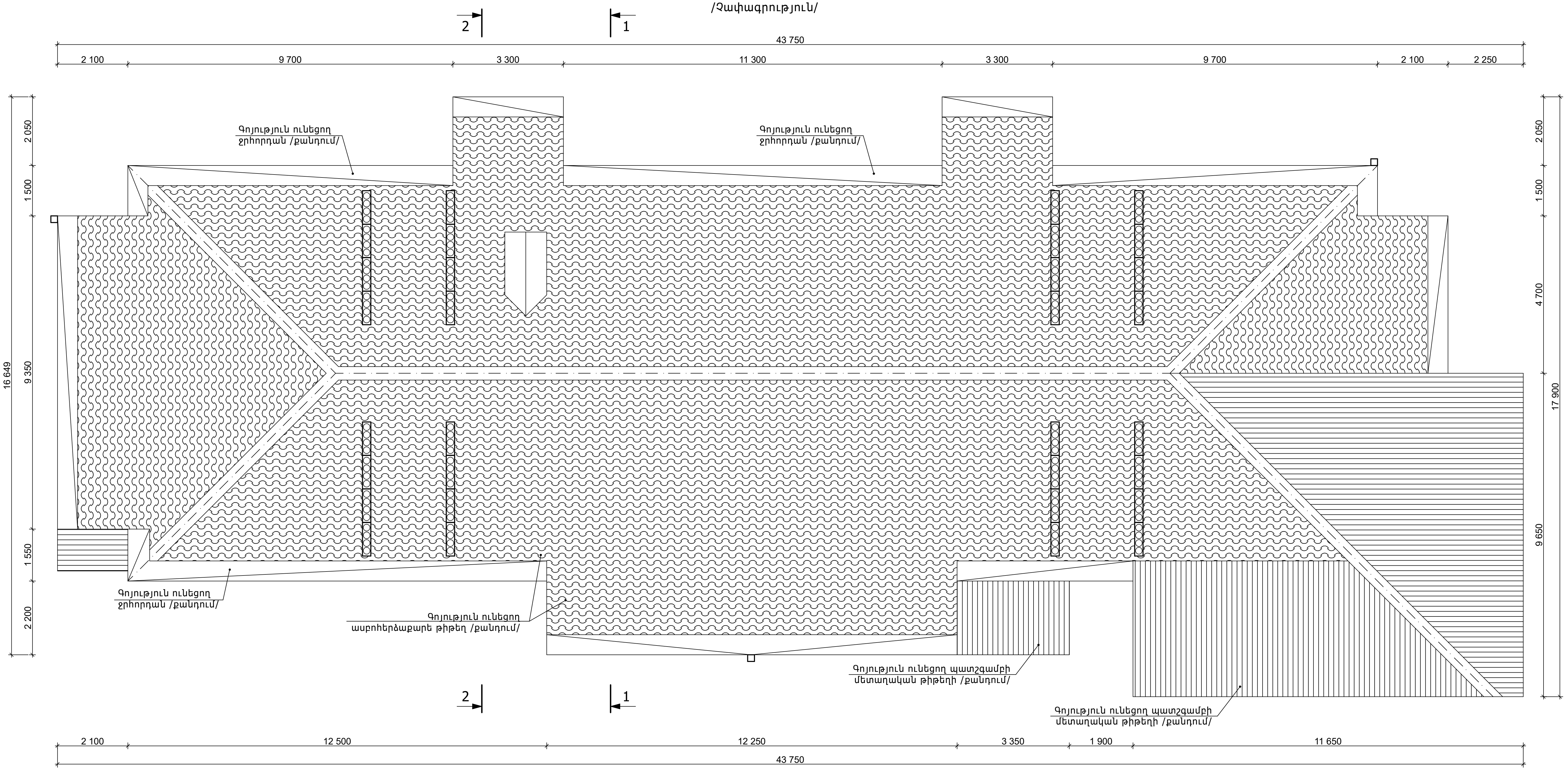

						ՊԱՏՎԻՐԱՏՈՒ` Նոր Հաճըն համայնքապետարան ՊԱՏՎԵՐ` N ԿՄՆՀՀԳՀԱՇՁԲ 24/53-4	Հատոր` 1
						ՀՀ Կոտայքի մարզ Նոր Հաճըն համայնք, Քանաքեռավան բնակավայրի Կենտրոն թաղամասի 3-րդ շենքի նոր տանիքի կառուման նախագիծ	
ՓՈԽ.	ՄԱՍ. ՔԱՆ.	ԹԵՐԹ.	ՓԱՍ. №	ՍՏՈՐԱԳՐ.	ԱՄՍԱԹԻՎ		ՓՈՒԼ / ԹԵՐԹ / ԹԵՐԹԵՐ
							ԱՆ / ՃՇ-2 /
Տնօրեն`	Ս. Ղազարյան					Գծագրի անվանումը	
ՆԳճ	Ս. Ղազարյան					Տանիքի հատակագիծ /Չափագրություն/	ARCHICRAFTBIM
Նախագծ`	Խ. Գրիգորյան						

Ծպեղի և կավարամածի հատակագիծ

/Չափագրություն/

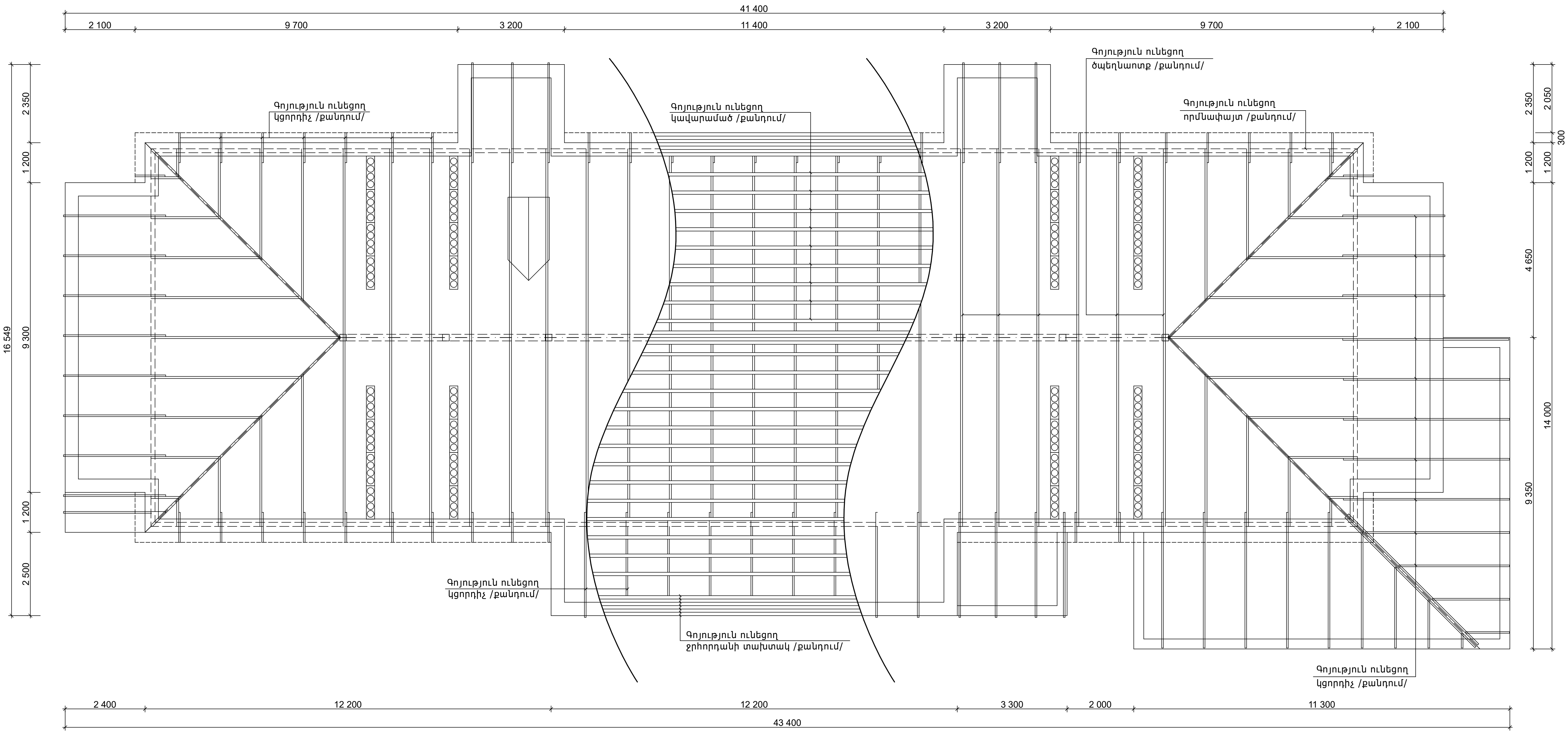

						ՊԱՏՎԻՐԱՏՈՒ՝ Նոր Հաճըն համայնքապետարան ՊԱՏՎԵՐ՝ N ԿՄՆՀՀԳՀԱՃՁԲ 24/53-4		Հատոր՝ 1
						ՀՀ Կոտայքի մարզ Նոր Հաճըն համայնք, Քանաքեռավան բնակավայրի Կենտրոն թաղամասի 3-րդ շենքի նոր տանիքի կառուման նախագիծ		
ՓՈԽ.	ՄԱՍ. ՔԱՆ.	ԹԵՐԹ.	ՓԱՍ. №	ՍՏՈՐԱԳՐ.	ԱՄՍԱԹԻՎ		ՓՈՒԼ	ԹԵՐԹ	ԹԵՐԹԵՐ
Տնօրեն՝		Ս. Ղազարյան				Գծագրի անվանումը	ԱՆ	ՃԾ-3	
ՆԳՃ		Ս. Ղազարյան				Ծպեղի կավարամածի հատակագիծ /Չափագրություն/	ARCHICRAFTBIM		
Նախագծ՝		Խ. Գրիգորյան							

Կտրվածք 1-1

/Չափագրություն/

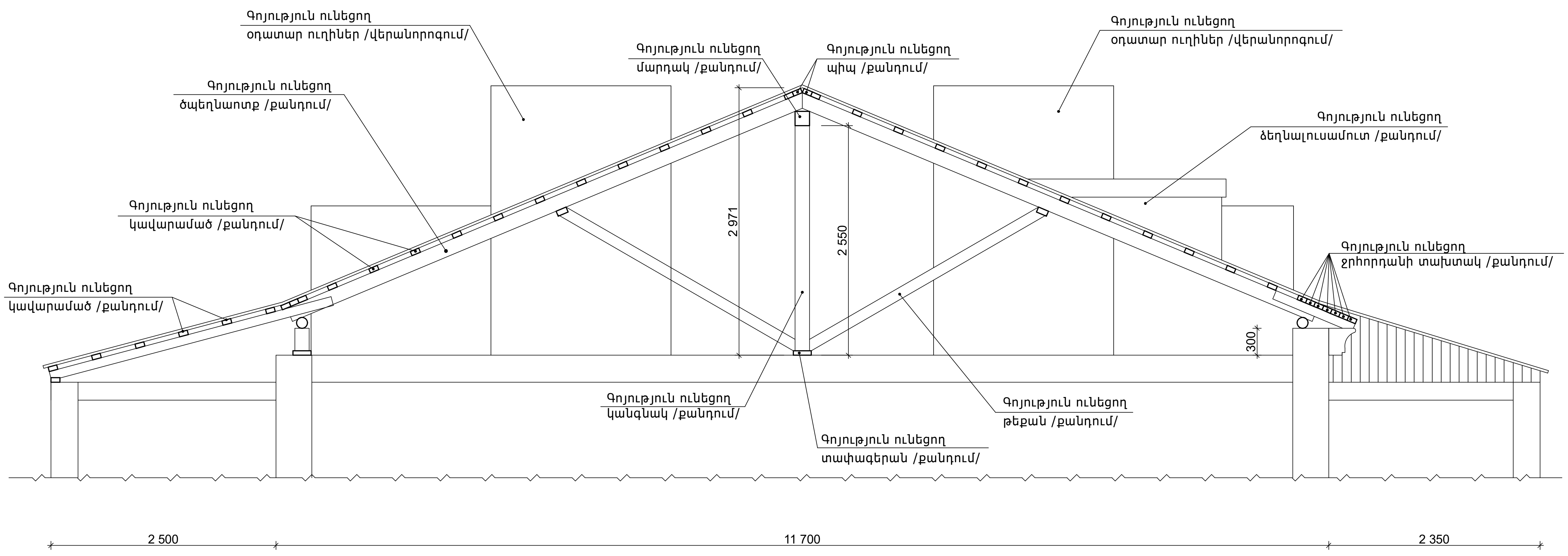

						ՊԱՏՎԻՐԱՏՈՒՆ՝ Նոր Հաճըն համայնքապետարան ՊԱՏՎԵՐ՝ N ԿՄՆՀՀԳՀԱՃՁԲ 24/53-4			Հատոր՝ 1
						ՀՀ Կոտայքի մարզ Նոր Հաճըն համայնք, Քանաքեռավան բնակավայրի Կենտրոն թաղամասի 3-րդ շենքի նոր տանիքի կառուցման նախագիծ			
ՓՈԽ.	ՄԱՍ. ՔԱՆ.	ԹԵՐԹ.	ՓԱՍ. №	ՍՏՈՐԱԳՐ.	ԱՄՍԱԹԻՎ		ՓՈՒԼ	ԹԵՐԹ	ԹԵՐԹԵՐ
Տնօրեն՝		Ս. Ղազարյան				Գծագրի անվանումը	ԱՆ	ՃՇ-4	
ՆԳճ		Ս. Ղազարյան							
Նախագծ՝		Խ. Գրիգորյան				Կտրվածք 1-1 /Չափագրություն/	ARCHICRAFTBIM		

Կտրվածք 2-2

/Չափագրություն/

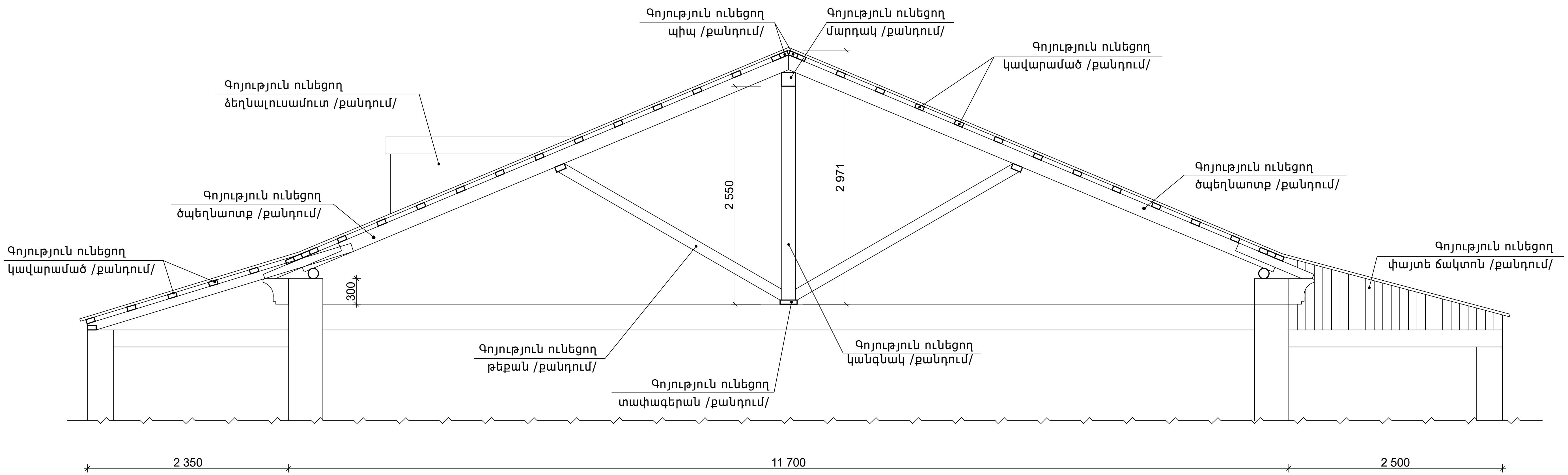

						ՊԱՏՎԻՐԱՏՈՒՆ՝ Նոր Հաճըն համայնքապետարան ՊԱՏՎԵՐ՝ N ԿՄՆՀՀԳՀԱՃՁԲ 24/53-4		Հատոր՝ 1
						ՀՀ Կոտայքի մարզ Նոր Հաճըն համայնք, Քանաքեռավան բնակավայրի Կենտրոն թաղամասի 3-րդ շենքի նոր տանիքի կառուցման նախագիծ		
ՓՈԽ.	ՄԱՍ. ՔԱՆ.	ԹԵՐԹ.	ՓԱՍ. №	ՍՏՈՐԱԳՐ.	ԱՄՍԱԹԻՎ		ՓՈՒԼ	ԹԵՐԹ	ԹԵՐԹԵՐ
							ԱՆ	ՃՇ-5	
Տնօրեն՝	Ս. Ղազարյան					Գծագրի անվանումը			
ՆԳՃ	Ս. Ղազարյան					Կտրվածք 2-2 /Չափագրություն/	ARCHICRAFTBIM		
Նախագծ՝	Խ. Գրիգորյան								

Տանիքի հատակագիծ

/Նախագծվող/

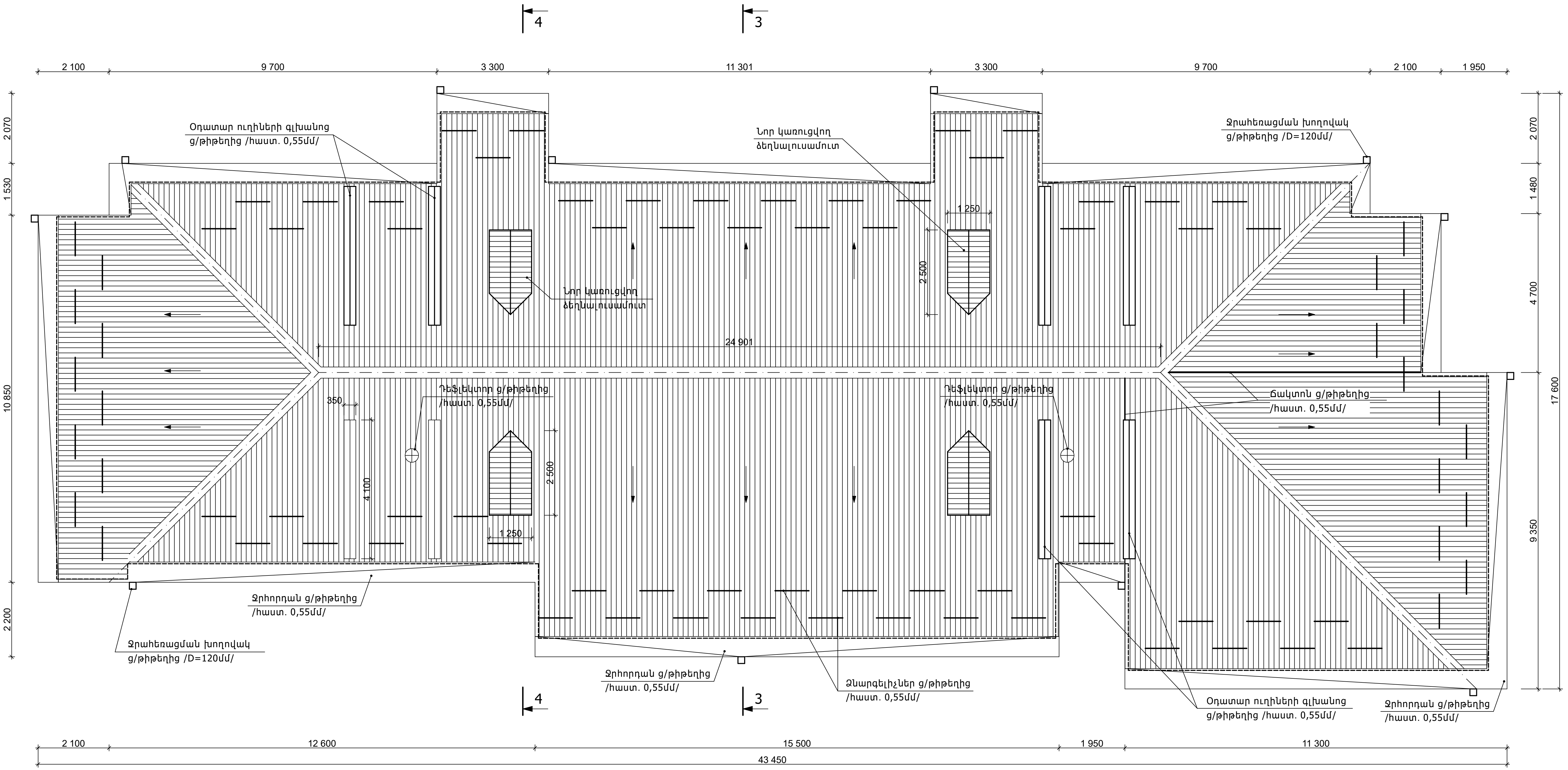

						ՊԱՏՎԻՐԱՏՈՒ` Նոր Հաճըն համայնքապետարան ՊԱՏՎԵՐ` N ԿՄՆՀՀԳՀԱՃՁԲ 24/53-4			Հատոր` 1
						ՀՀ Կոտայքի մարզ Նոր Հաճըն համայնք, Քանաքեռավան բնակավայրի Կենտրոն թաղամասի 3-րդ շենքի նոր տանիքի կառուցման նախագիծ			
ՓՈԽ.	ՄԱՍ. ՔԱՆ.	ԹԵՐԹ.	ՓԱՍ. №	ՍՏՈՐԱԳՐ.	ԱՄՍԱԹԻՎ		ՓՈՒԼ	ԹԵՐԹ	ԹԵՐԹԵՐ
Տնօրեն`		Ս. Ղազարյան				Գծագրի անվանումը	ԱՆ	ՃՇ-6	
ՆԳՃ		Ս. Ղազարյան				Տանիքի հատակագիծ /Նախագծվող/	ARCHICRAFTBIM		
Նախագծ`		Խ. Գրիգորյան							

Փայտե կոնստրուկցիաների հատակագիծ

/Նախագծվող/

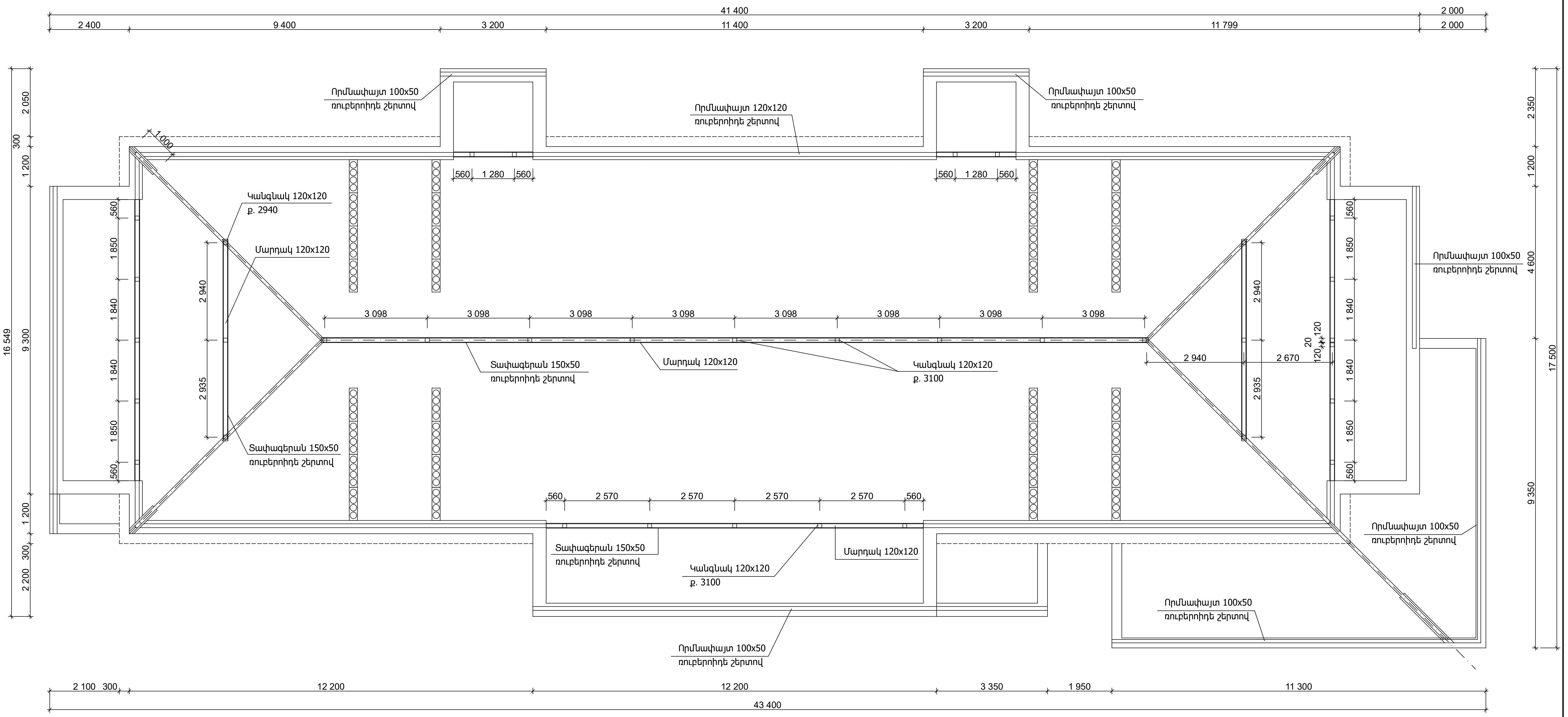

						ՊԱՏՎԻՐԱՏՈՒՆ՝ Նոր Հաճըն համայնքապետարան ՊԱՏՎԵՐ՝ N ԿՄՆՀՀԳՀԱՇՁԲ 24/53-4			Հատոր՝ 1
						ՀՀ Կոտայքի մարզ Նոր Հաճըն համայնք, Քանաքեռավան բնակավայրի Կենտրոն թաղամասի 3-րդ շենքի նոր տանիքի կառուցման նախագիծ			
ՓՈԽ.	ՄԱՍ. ՔԱՆ.	ԹԵՐԹ.	ՓԱՍ. №	ՍՏՈՐԱԳՐ.	ԱՄՍԱԹԻՎ		ՓՈՒԼ	ԹԵՐԹ	ԹԵՐԹԵՐ
							ԱՆ	ՃԾ-7	
Տնօրեն՝		Ս. Ղազարյան				Գծագրի անվանումը			
ՆԳճ		Ս. Ղազարյան				Փայտե կոնստրուկցիաների հատակագիծ /Նախագծվող/	ARCHICRAFTBIM		
Նախագծ՝		Խ. Գրիգորյան							

Ծպեղի և կավարամածի հատակագիծ

/Նախագծվող/

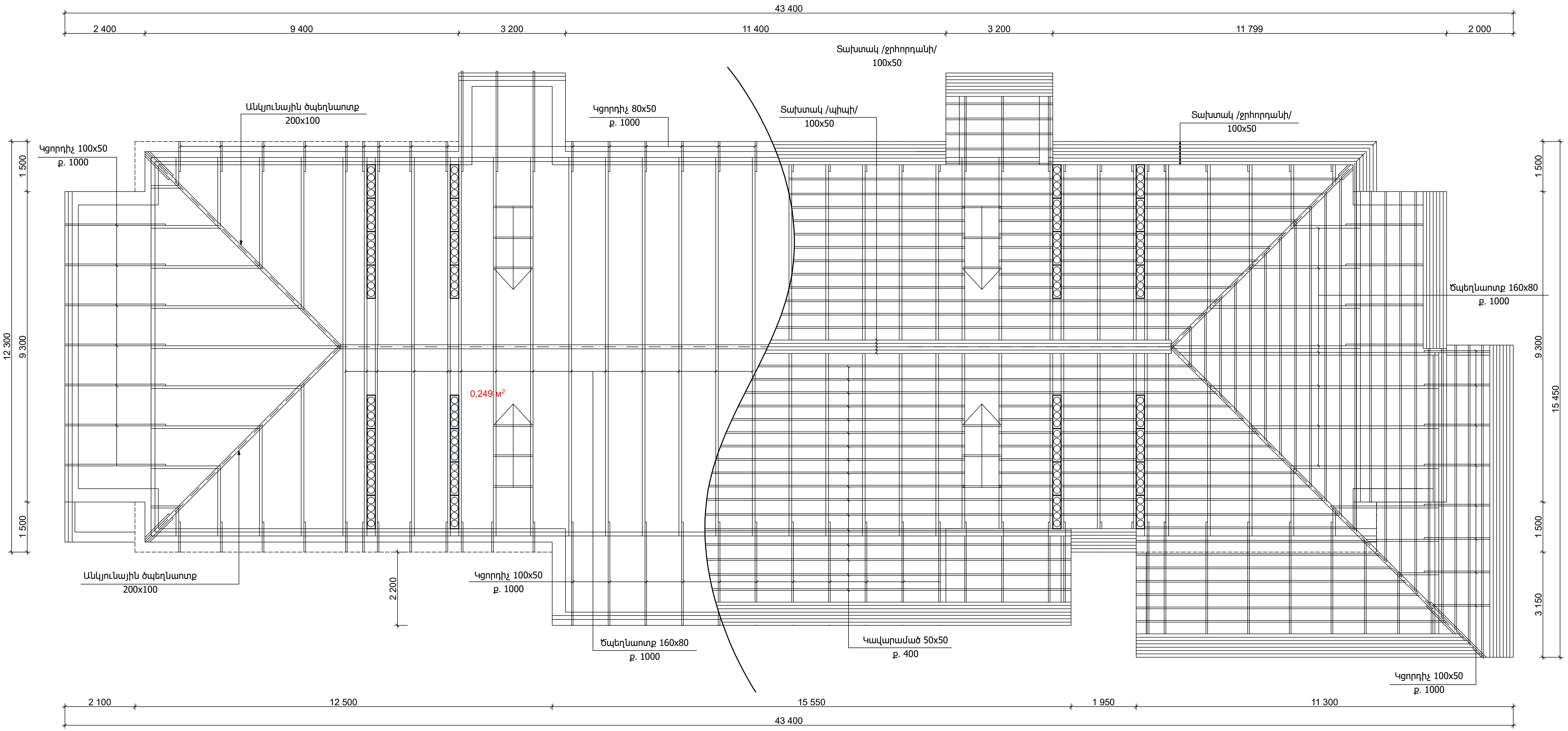

ՊԱՏՎԻՐԱՏՈՒՆ՝ Նոր Հաճըն համայնքապետարան ՊԱՏՎԵՐ՝ N ԿՄՆՀՀԳՀԱՇՁԲ 24/53-4 | Հատոր՝ 1

ՀՀ Կոտայքի մարզ Նոր Հաճըն համայնք, Քանաքեռավան բնակավայրի Կենտրոն թաղամասի 3-րդ շենքի նոր տանիքի կառուցման նախագիծ

ՓՈԽ.	ՄԱՍ. ՔԱՆ.	ԹԵՐԹ.	ՓԱՍ. №	ՍՏՈՐԱԳՐ.	ԱՄՍԱԹԻՎ
Տնօրեն՝	Ս. Ղազարյան				
ՆԳՃ	Ս. Ղազարյան				
Նախագծ՝	Խ. Գրիգորյան				

Գծագրի անվանումը

ՓՈՒԼ	ԹԵՐԹ	ԹԵՐԹԵՐ
ԱՆ	ՃՇ-8	

Ծպեղի և կավարամածի հատակագիծ
/Նախագծվող/

ARCHICRAFTBIM

Կտրվածք 3-3

/Նախագծվող/

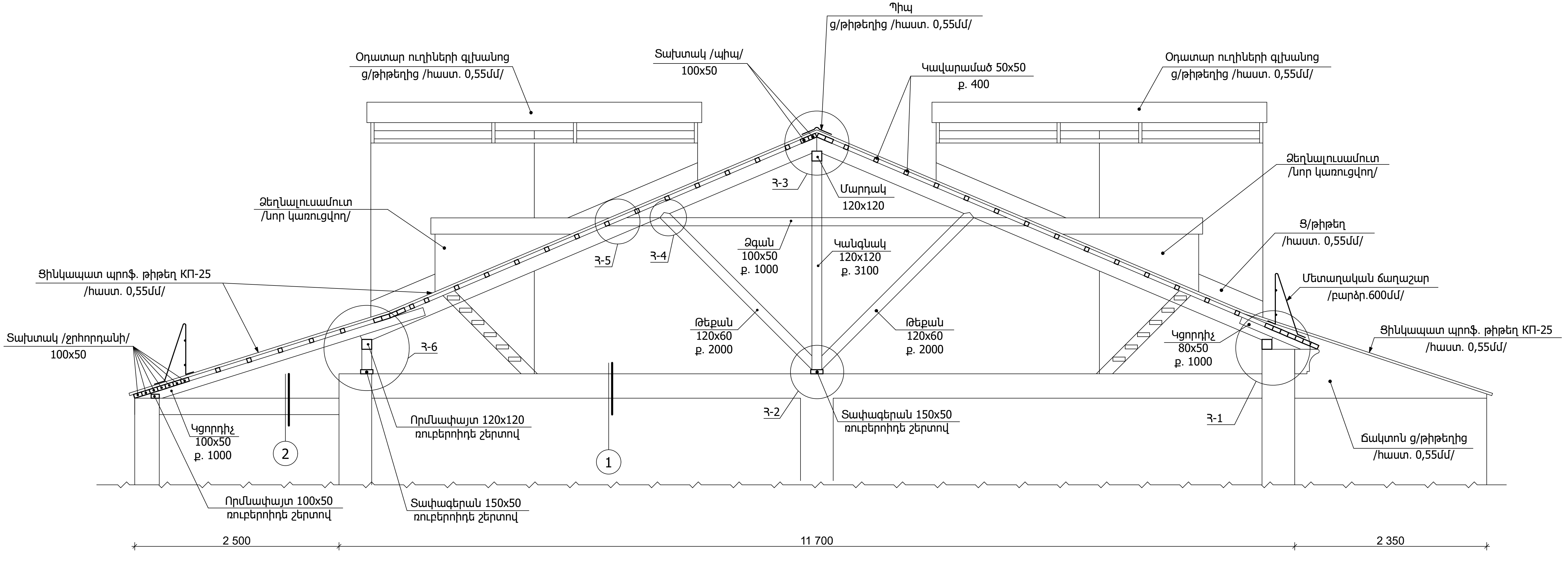

1. Տանիքի ջերմամեկուսիչ խարամի շերտ /հաստ. 200մմ/
2. Գոլորշամեկուսիչ իզոգամ /հաստ. 5մմ/
3. Տանիքում ց/ավազային հարթեցուցիչ շերտ /հաստ. 30մմ/
4. Գոյություն ունեցող ծածկի սալ

(1)

1. Տանիքի ջերմամեկուսիչ հանքային բամբակ /հաստ. 100մմ/
2. Գոլորշամեկուսիչ իզոգամ /հաստ. 5մմ/
3. Տանիքում ց/ավազային հարթեցուցիչ շերտ /հաստ. 30մմ/
4. Գոյություն ունեցող ծածկի սալ

(2)

ԾԱՆՈԹՈՒԹՅՈՒՆ

1. Փայտանյութը կիսաչոր սոճի 2-րդ տեսակի:
2. Փայտանյութի մասերը, որոնք հպվում են պատի հետ հակասեպտիկացնել և մեկուսացնել
   երկու շերտ ռուբերոիդով:
3. Փայտանյութը մշակել հականեխիչ և հակահրդեհային լուծույթով:

						ՊԱՏՎԻՐԱՏՈՒ՝ Նոր Հաճըն համայնքապետարան ՊԱՏՎԵՐ՝ N ԿՄՆՀՀԳՀԱՃՁԲ 24/53-4			Հատոր՝ 1
						ՀՀ Կոտայքի մարզ Նոր Հաճըն համայնք, Քանաքեռավան բնակավայրի Կենտրոն թաղամասի 3-րդ շենքի նոր տանիքի կառուցման նախագիծ			
ՓՈԽ.	ՄԱՍ. ՔԱՆ.	ԹԵՐԹ.	ՓԱՍ. №	ՍՏՈՐԱԳՐ.	ԱՄՍԱԹԻՎ		ՓՈՒԼ	ԹԵՐԹ	ԹԵՐԹԵՐ
Տնօրեն՝	Ս. Ղազարյան					Գծագրի անվանումը	ԱՆ	ՃԾ-9	
ՆԳՃ	Ս. Ղազարյան					Կտրվածք 3-3 /Նախագծվող/	ARCHICRAFTBIM		
Նախագծ՝	Խ. Գրիգորյան								

Կտրվածք 4-4

/Նախագծվող/

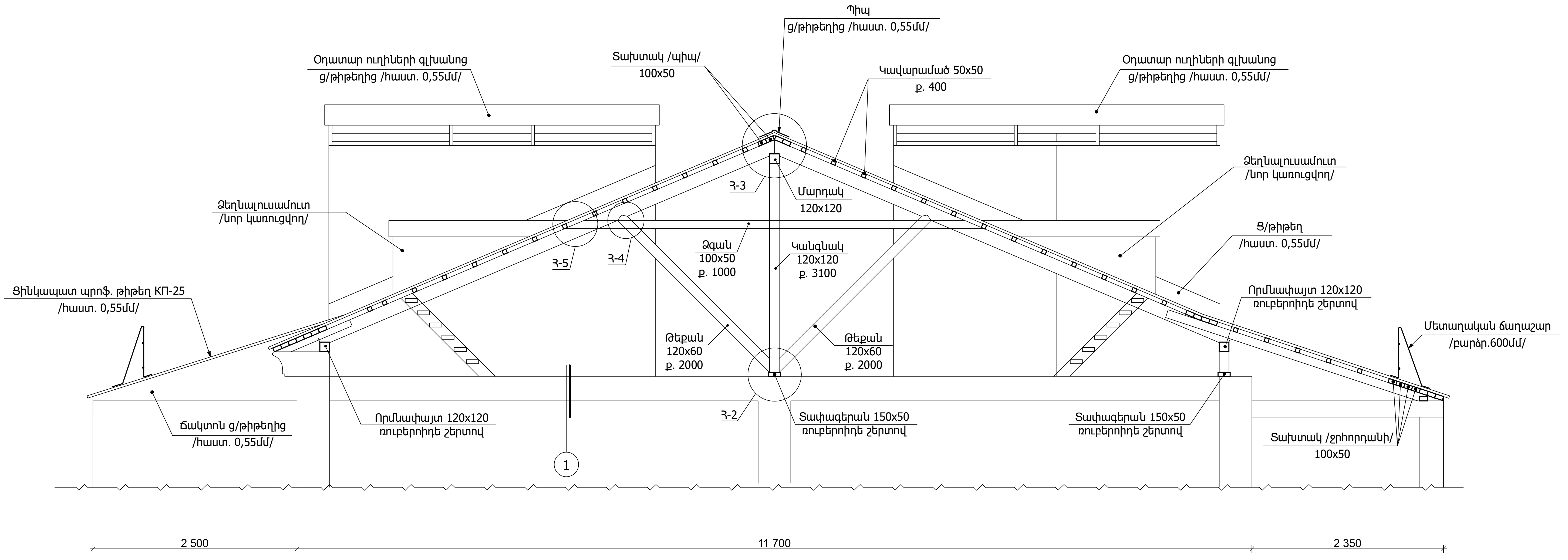

1. Տանիքի ջերմամեկուսիչ խարամի շերտ /հաստ. 200մմ/
2. Գոլոշամեկուսիչ խցգամ /հաստ. 5մմ/
3. Տանիքում ց/ավազային հարթեցուցիչ շերտ /հաստ. 30մմ/
4. Գոյություն ունեցող ծածկի սալ

(1)

ԾԱՆՈԹՈՒԹՅՈՒՆ

1. Փայտանյութը կիսաչոր սոճի 2-րդ տեսակի:
2. Փայտանյութի մասերը, որոնք հպվում են պատի հետ հակասեպտիկացնել և մեկուսացնել
   երկու շերտ ռուբերոիդով:
3. Փայտանյութը մշակել հականեխիչ և հակահրդեհային լուծույթով:

						ՊԱՏՎԻՐԱՏՈՒ՝ Նոր Հաճըն համայնքապետարան ՊԱՏՎԵՐ՝ N ԿՄՆՀԴԳՀԱՃԶԲ 24/53-4			Հատոր՝ 1
						ՀՀ Կոտայքի մարզ Նոր Հաճըն համայնք, Քանաքեռավան բնակավայրի Կենտրոն թաղամասի 3-րդ շենքի նոր տանիքի կառուցման նախագիծ			
ՓՈԽ.	ՄԱՍ. ՔԱՆ.	ԹԵՐԹ.	ՓԱՍ. №	ՍՏՈՐԱԳՐ.	ԱՄՍԱԹԻՎ		ՓՈՒԼ	ԹԵՐԹ	ԹԵՐԹԵՐ
							ԱՆ	ՃՇ-10	
Տնօրեն՝		Ս. Ղազարյան				Գծագրի անվանումը			
ՆԳճ		Ս. Ղազարյան							
Նախագծ՝		Խ. Գրիգորյան				Կտրվածք 4-4 /Նախագծվող/			ARCHICRAFTBIM

ԱՆԿՅՈՒՆԱՅԻՆ ԵՎ ԱՐՏԱՔԻՆԾՊԵՂՆԱՈՏՔԵՐԻ ԱՄՐԱՑՄԱՆ ՀԱՆԳՈՒՅՑՆԵՐ

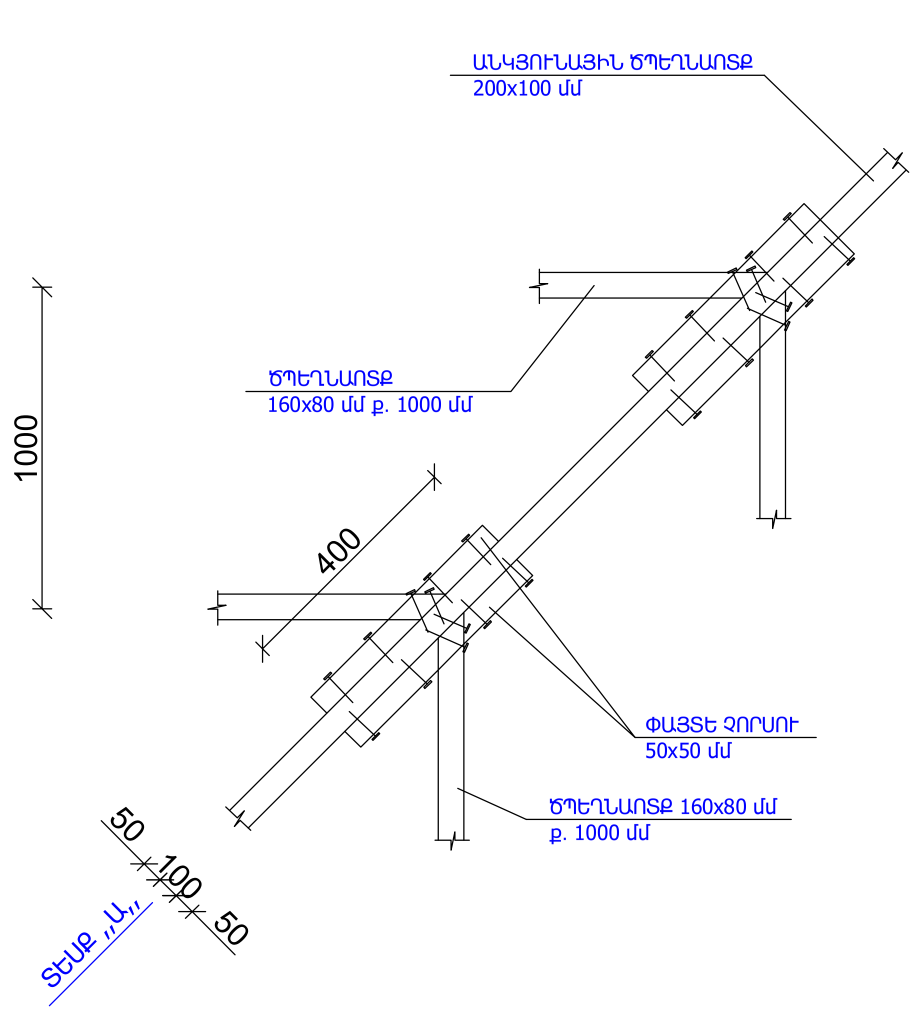

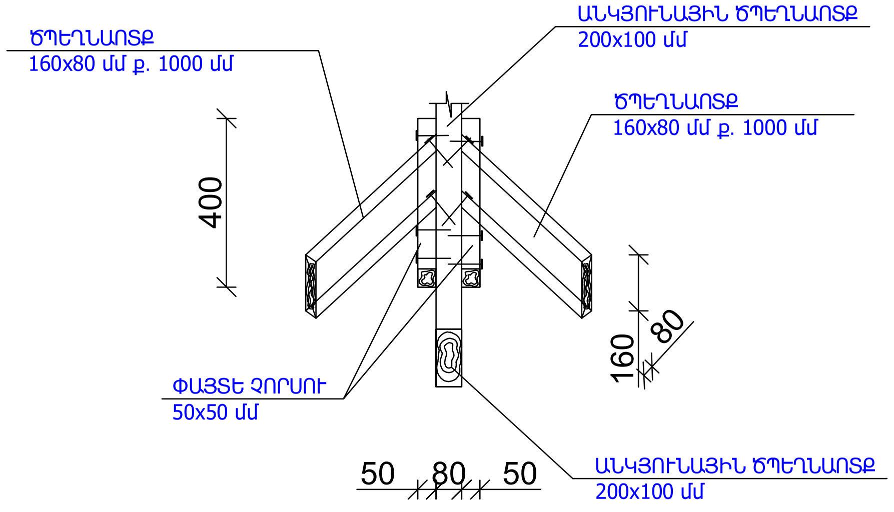

ՏԵՍՔ ,,Ա,,

ԾՊԵՂՆԱՈՏՔԻ ԿԱՊ

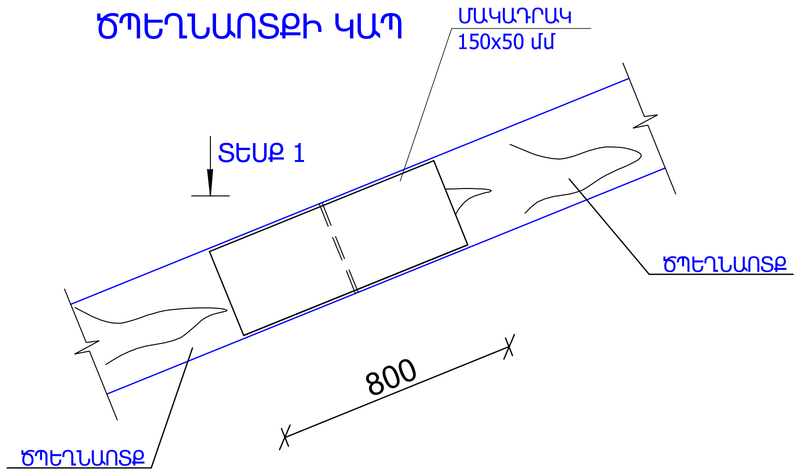

ՏԵՍՔ ,,1,,

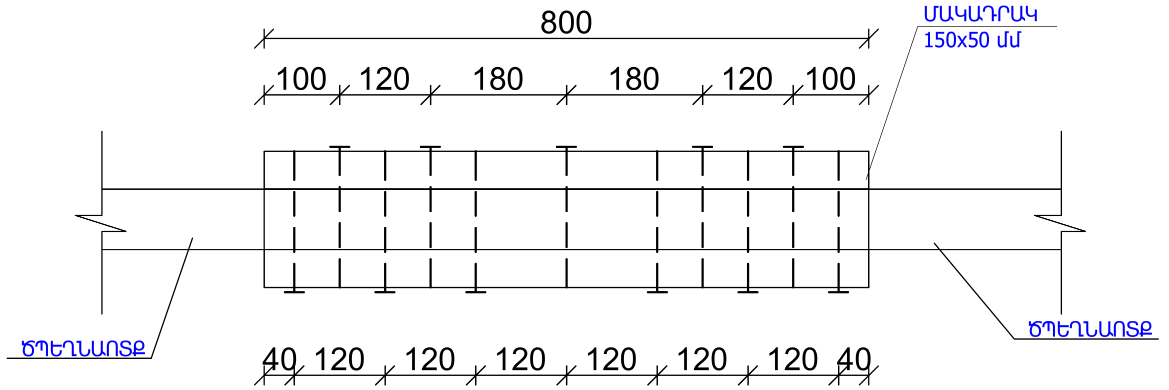

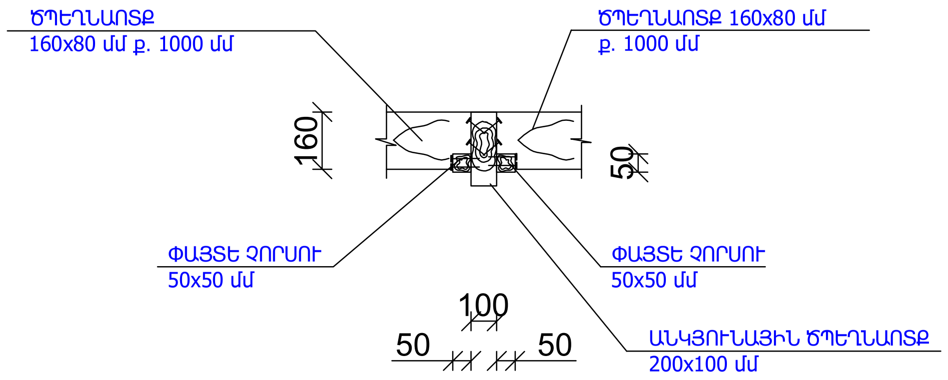

ԾԱՆՈԹՈՒԹՅՈՒՆ

1. ՓԱՅՏԱՆՅՈՒԹԸ ԿԻՍԱՉՈՐ ՍՈՃԻ 2-րդ ՏԵՍԱԿԻ:
2. ՓԱՅՏԱՆՅՈՒԹԻ ՄԱՍԵՐԸ ՈՐՈՆՔ ՀՊՎՈՒՄ ԵՆ ՊԱՏԻ ՀԵՏ ՀԱԿԱՍԵՊՏԻԿԱՑՆԵԼ ԵՎ ՄԵԿՈՒՍԱՑՆԵԼ ԵՐԿՈՒ ՇԵՐՏ ՌՈՒԲԵՐՈԻԴՈՎ:
3. ՓԱՅՏԱՆՅՈՒԹԸ ՄՇԱԿԵԼ ՀԱԿԱՆԵԽԻՉ ԵՎ ՀԱԿԱՀՐԴԵՀԱՅԻՆ ԼՈՒԾՈՒՅԹՈՎ:

ՊԱՏՎԻՐԱՏՈՒ՝ Նոր Հաճըն համայնքապետարան ՊԱՏՎԵՐ՝ N ԿՄՆՀՀԳՀԱՃԶԲ 24/53-4				ՀԱՏՈՐ՝ 1	
ՀՀ Կոտայքի մարզ Նոր Հաճըն համայնքի, Քանաքեռավան բնակավայրի կենտրոն թաղամասի 3-րդ շենքի նոր տանիքի կառուցման նախագիծ					
Փոփ.	Մաս. քան.	Թերթ	Փաստաթ.N	Ստորագր.	Ամսաթիվ
Տնօրեն՝	Ս.Ղազարյան				
ՆԳՃ	Ս.Ղազարյան				
Նախագծ.	Խ.Գրիգորյան				

Փուլ	Թերթ	Թերթեր
ԱՆ	ՃՇ-11	

ԳԾԱԳՐԻ ԱՆՎԱՆՈՒՄԸ

ԱՆԿՅՈՒՆԱՅԻՆ ԵՎ ԱՐՏԱՔԻՆԾՊԵՂՆԱՈՏՔԵՐԻ ԱՄՐԱՑՄԱՆ ՀԱՆԳՈՒՅՑՆԵՐ

ARCHICRAFTBIM

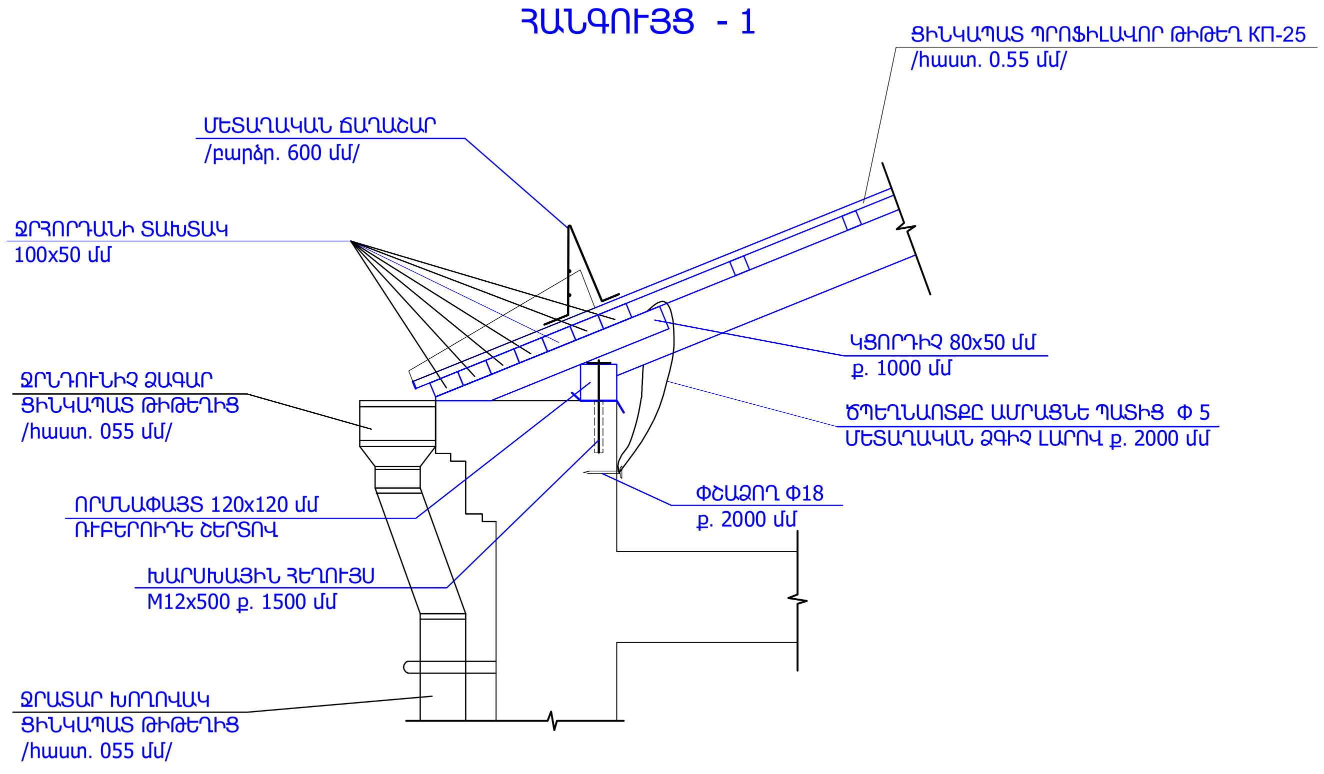

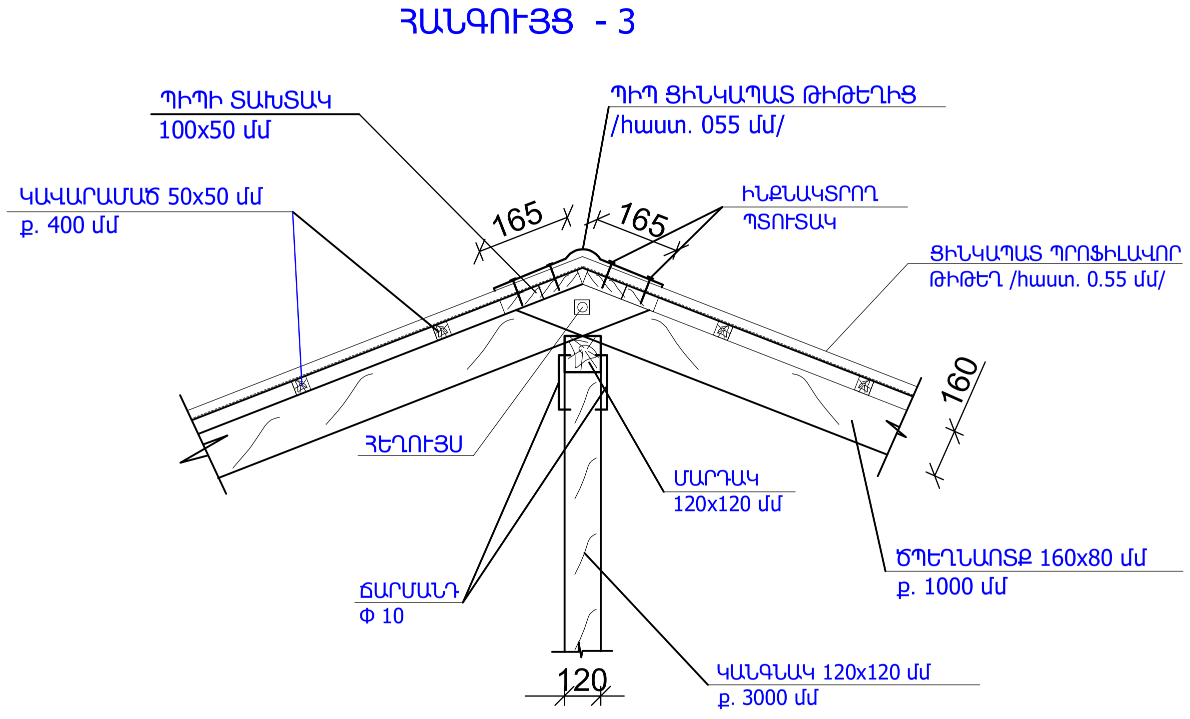

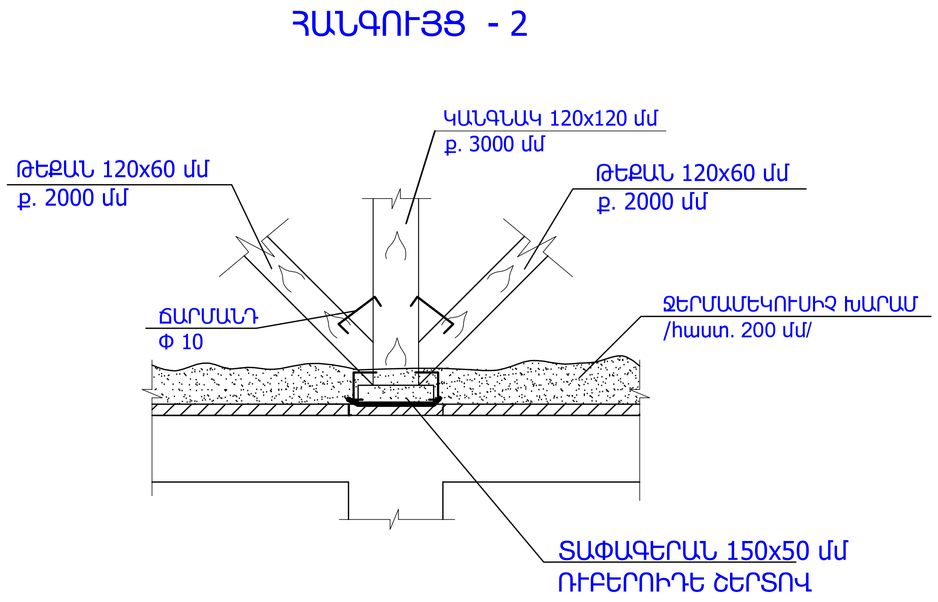

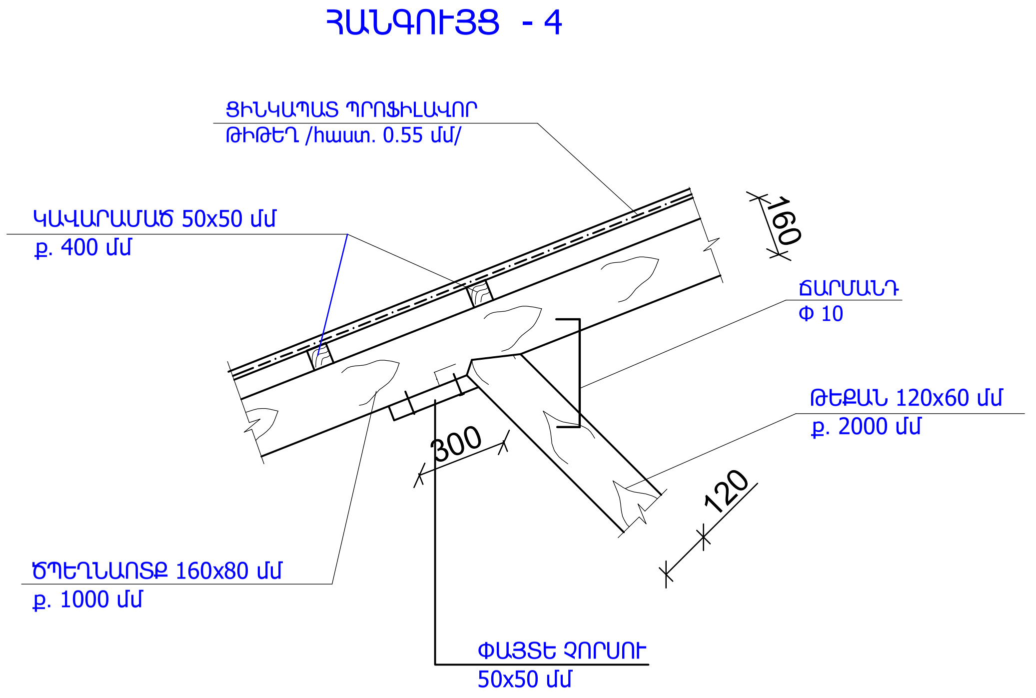

ԾԱՆՈԹՈՒԹՅՈՒՆ

1. ՈՐՄՆԱՓԱՅՏԸ ԱՄՐԱՑՆԵԼՈՒ ՀԱՄԱՐ ՊԱՏԵՐՈՒՄ 1500 ՄՄ ՔԱՅԼՈՎ ՆԱԽՕՐՈՔ ԲԱՑԵԼ ԱՆՑՔԵՐ /Փ14 մմ տրամագծով/, ԼՑՆԵԼ ՊՈԼԻՄԵՐՑԵՄԵՆՏԵ ՇԱՂԱԽ /ГИПК 14-32/ ԵՎ ՏԵՂԱԴՐԵԼ ԽԱՐՍԽԱՅԻՆ ՀԵՂՈՒՅՍՆԵՐ: ՈՐՄՆԱՓԱՅՏԻ ԱՄՐԱՑՈՒՄԸ ՊԱՏԻՆ ԿԱՏԱՐԵԼ ՏԱՓՈՂԱԿՆԵՐԻ ԵՎ ՄԱՆԵԿՆԵՐԻ ՄԻՋՈՑՈՎ, ՀԱԿԱՄԱՆԵԿՆԵՐԻ ՏԵՂԱԴՐՈՒՄԸ ՊԱՐՏԱԴԻՐ Է:
2. ՓՇԱՄԵԽԵՐԸ ՏԵՂԱԴՐԵԼ ՊԱՏԵՐՈՒՄ ՆԱԽՕՐՈՔ ԲԱՑՎԱԾ ԱՆՑՔԵՐՈՒՄ ՓՈՔՐ ԹԵՔՈՒԹՅԱՄԲ (i=0.02): ԱՆՑՔԻ ՏՐԱՄԱԳԻԾԸ ՊԵՏՔ Է ՓՈՔՐ ԼԻՆԻ ՓՇԱՄԵԽԻ ՏՐԱՄԱԳԾԻՑ:
3. ԾՊԵՂՆԱՈՏՔԻ ԳԱԳԱԹՈՒՄ ՀԵՂՈՒՅՍԱՅԻՆ ՄԻԱՑՈՒՄՆԵՐՈՒՄ ՏԱՓՈՂԱԿՆԵՐԻ ԵՎ ՀԱԿԱՄԱՆԵԿՆԵՐԻ ՏԵՂԱԴՐՈՒՄԸ ՊԱՐՏԱԴԻՐ Է:
4. ՓԱՅՏԱՆՅՈՒԹԸ ՄՇԱԿԵԼ ՀԱԿԱՆԵԽԻՉ ԵՎ ՀԱԿԱՀՐԴԵՀԱՅԻՆ ԼՈՒԾՈՒՅԹՈՎ:

ՊԱՏՎԻՐԱՏՈՒ՝ Նոր Հաճըն համայնքապետարան ՊԱՏՎԵՐ՝ N ԿՄՆՀՀԳՀԱՇՁԲ 24/53-4

ՀԱՏՈՐ՝ 1

ՀՀ Կոտայքի մարզ Նոր Հաճըն համայնքի, Քանաքեռավան բնակավայրի կենտրոն թաղամասի 3-րդ շենքի նոր տանիքի կառուցման նախագիծ

ՓՈՓ.	ՄԱՍ. ՔԱՆ.	ԹԵՐԹ	ՓԱՍՏԱԹ.N	ՍՏՈՐԱԳՐ.	ԱՄՍԱԹԻՎ
Տնօրեն՝		Ս.Ղազարյան			
ՆԳՆ		Ս.Ղազարյան			
Նախագծ.		Խ.Գրիգորյան			

ՓՈՒԼ	ԹԵՐԹ	ԹԵՐԹԵՐ
ԱՆ	ՃԸ-12	

ԳԾԱԳՐԻ ԱՆՎԱՆՈՒՄԸ

ՀԱՆԳՈՒՅՑՆԵՐ 1, 2, 3, 4

ARCHICRAFTBIM

ՀԱՆԳՈՒՅՑ - 5

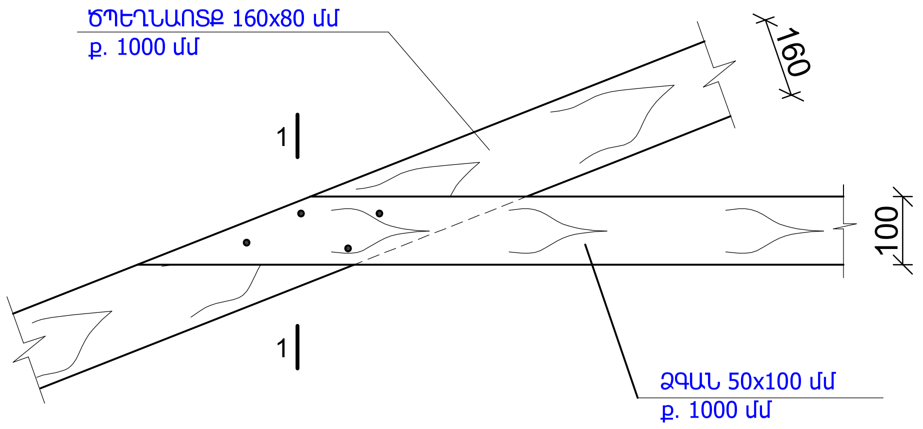

ՏԱՆԻՔԻ ՓԱՅՏԵ ՃԱԿՏՈՆԻ ՏԵՍՔ

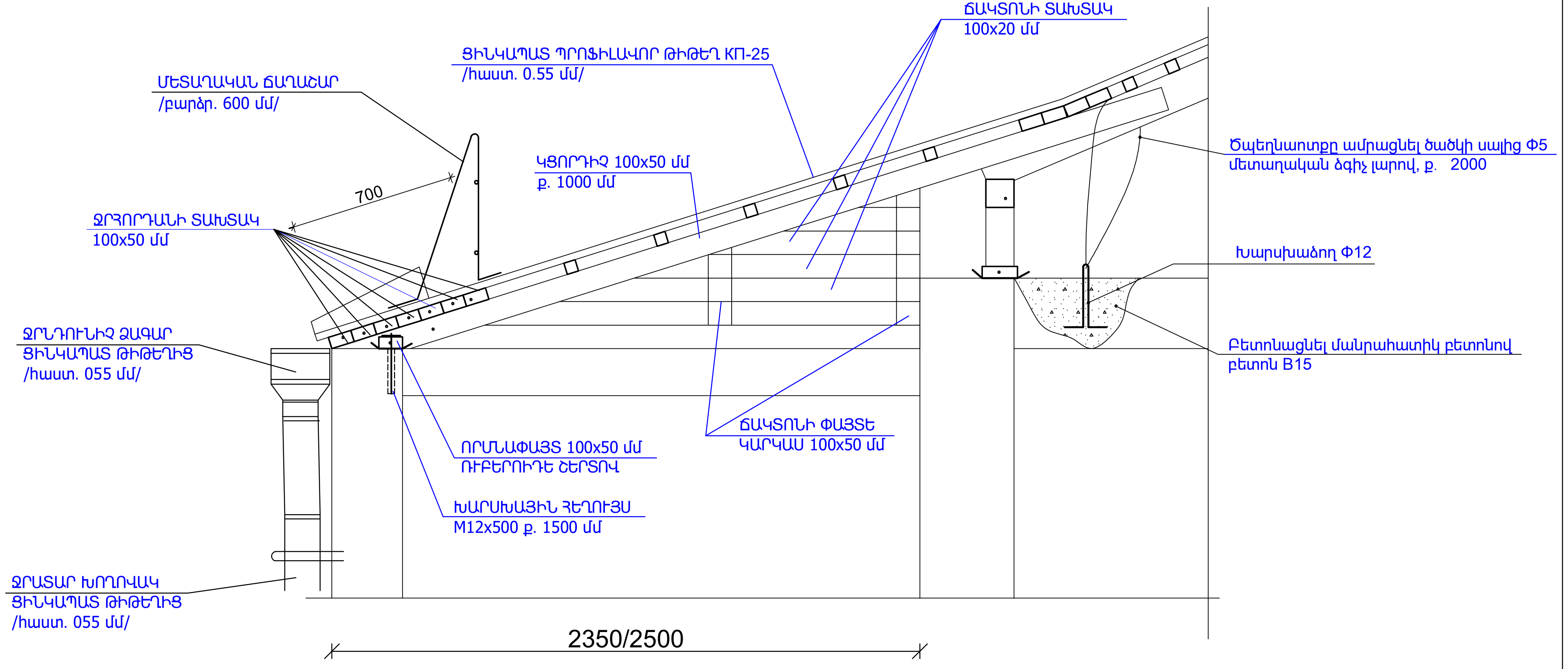

ԿՏՐՎԱԾՔ 1-1

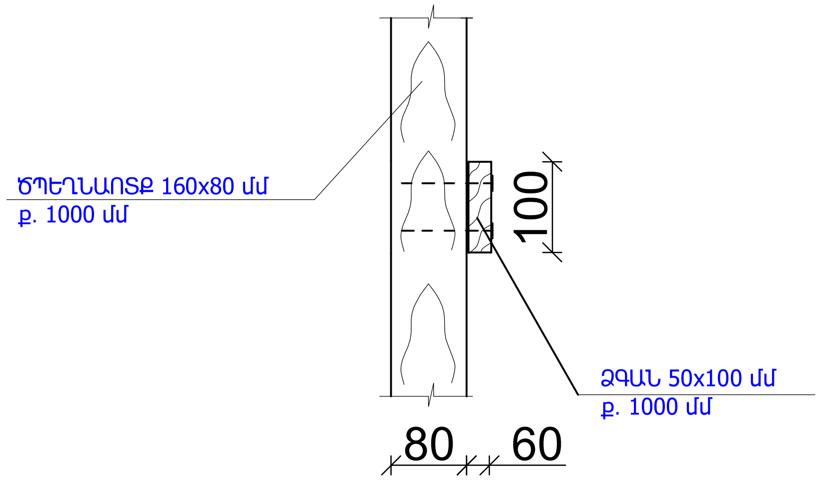

ՏԱՆԻՔԻ ՓԱՅՏԵ ՃԱԿՏՈՆՆԵՐԻ ՆՅՈՒԹԵՐԻ ՄԱՍՆԱԳԻՐ

Հ/Հ	ԱՆՎԱՆՈՒՄԸ	մեկ էլեմենտի երկարությունը /մ/	քանակը /հատ/	ընդհանուր երկարությունը /մ/	ծավալը /խմ/
1	ՃԱԿՏՈՆԻ ՓԱՅՏԵ ԿԱՐԿԱՍ 50x100 մմ	68.1	1	68.1	0.34
2	ՃԱԿՏՈՆԻ ՏԱԽՏԱԿ 20x100 մմ	117.2	1	117.2	0.23
3	ՃԱԿՏՈՆԻ ԵՐԵՍԱՊԱՏՈՒՄ ՑԻՆԿԱՊԱՏ ԹԻԹԵՂՈՎ /հաստ. 0.55 մմ/				32.2 քմ
4	ՃԱԿՏՈՆՆԵՐԻ ՓԱՅՏԵ ԿՈՆՍՏՐՈՒԿՑԻԱՆԵՐԻ ՄՇԱԿՈՒՄ ՀԱԿԱՆԵԽԻՉ ԵՎ ՀԱԿԱՀՐԴԵՀԱՅԻՆ ԼՈՒԾՈՒՅԹՈՎ				64.4 քմ

ԾՊԵՂՆԵՐԸ ԱՄՐԱՑՆԵԼՈՒ ԱՇԽԱՏԱՆՔՆԵՐԻ ՄԱՍՆԱԳԻՐ

1. ԱՆՑՔԵՐԻ ԲԱՑՈՒՄ ՀԱՎԱՔՈՎԻ Ե/Բ ԾԱԾԿԻ ՍԱԼԵՐՈՒՄ /հաստ 150 մմ/ Φ 200 - 20 հատ
2. ԱՆՑՔԵՐԻ ԲԵՏՈՆԱՑՈՒՄ ՄԱՆՐԱՀԱՏԻԿ ԲԵՏՈՆՈՎ /ԲԵՏՈՆ B15/ - 0.12խմ
3. ԽԱՐՍԽԱՁՈՂԵՐԻ ՏԵՂԱԴՐՈՒՄ Φ12 /L= 300 մմ/ - 5.34կգ

ԵՐԿԱՅՆԱԿԱՆ ԿԱՊԵՐԻ ՀԱՆԳՈՒՅՑ

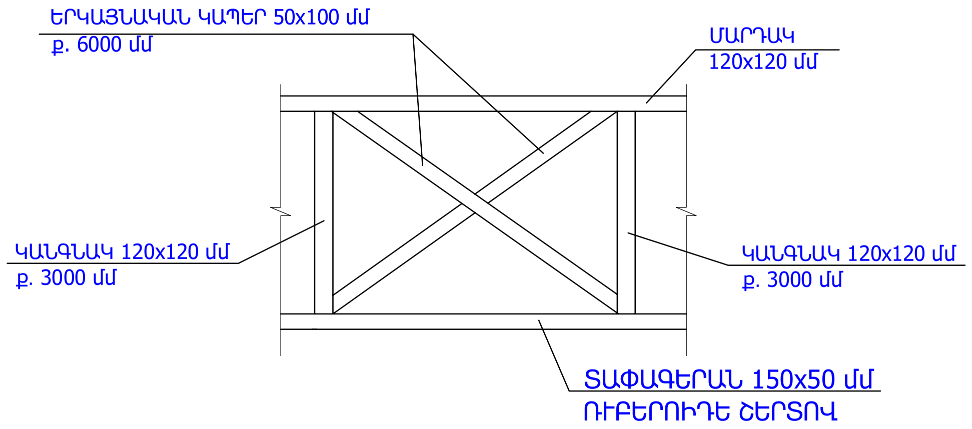

Փոփ.	Սաս. քան.	Թերթ	Փաստաթ.N	Ստորագր.	Ամսաթիվ
Տնօրեն՝	Ս.Ղազարյան				
ՆԳՃ	Ս.Ղազարյան				
Նախագծ.	Խ.Գրիգորյան				

ՊԱՏՎԻՐԱՏՈՒ՝ Նոր Հաճըն համայնքապետարան ՊԱՏՎԵՐ՝ N ԿՄՆՀՀԳՀԱՃԶԲ 24/53-4

ՀԱՏՈՐ՝ 1

ՀՀ Կոտայքի մարզ Նոր Հաճըն համայնքի, Քանաքեռավան բնակավայրի կենտրոն թաղամասի 3-րդ շենքի նոր տանիքի կառուցման նախագիծ

ԳԾԱԳՐԻ ԱՆՎԱՆՈՒՄԸ

ՀԱՆԳՈՒՅՑՆԵՐ 5, 6, ԿՏՐՎԱԾՔ 1, ԵՐԿԱՅՆԱԿԱՆ ԿԱՊԵՐԻ ՀԱՆԳՈՒՅՑ

ՓՈՒԼ	ԹԵՐԹ	ԹԵՐԹԵՐ
ԱՆ	ՃԾ-13	

ARCHICRAFTBIM

ՏԱՆԻՔԻ ՁԱԳԱՐԻ ՀԱՆԳՈՒՅՑ

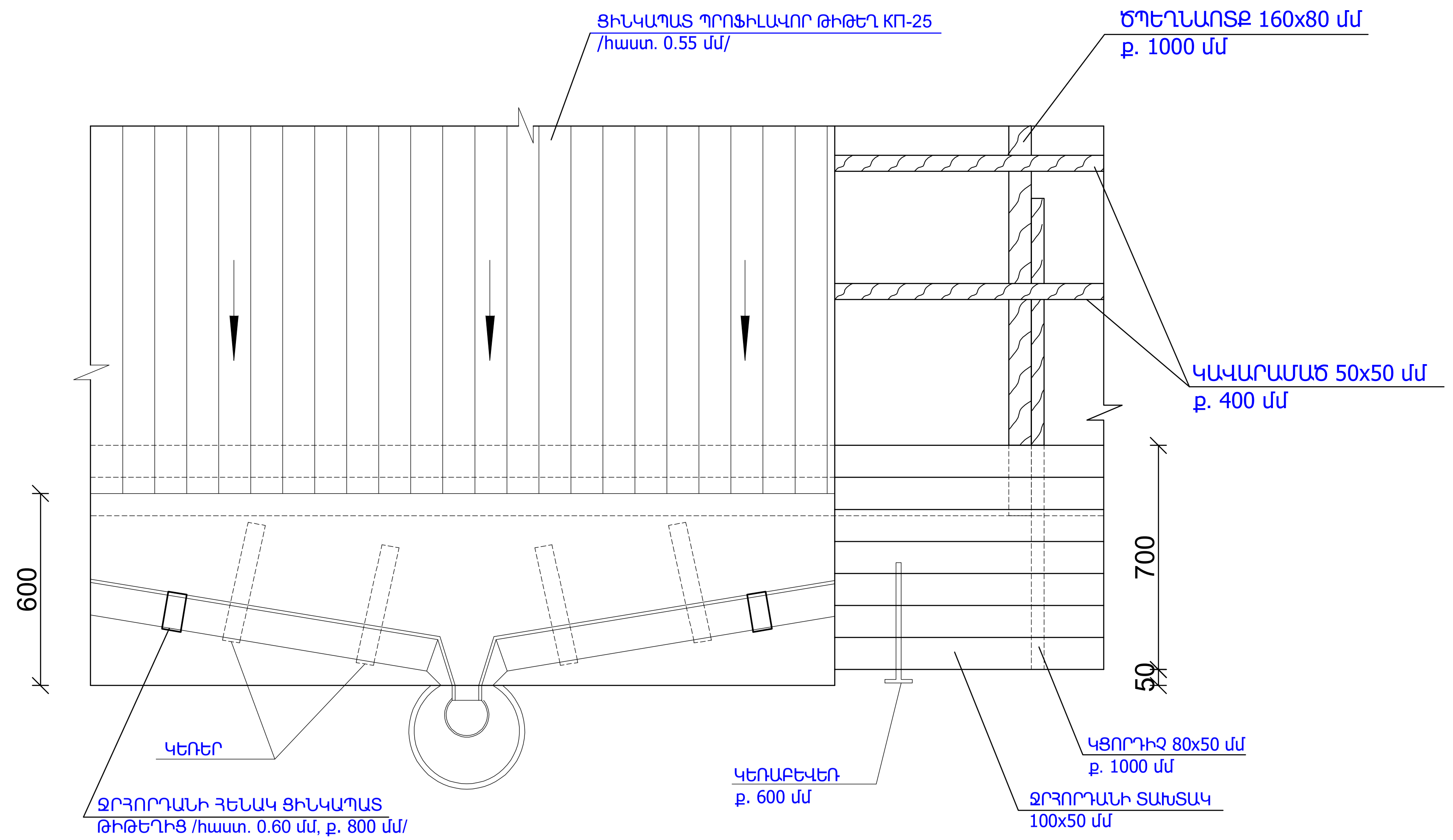

ՊՈՂՊԱՏԵ ԿԵՌԱԲԵՎԵՌ (կռված)

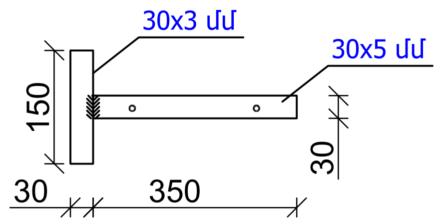

ԿԵՌԻԿ

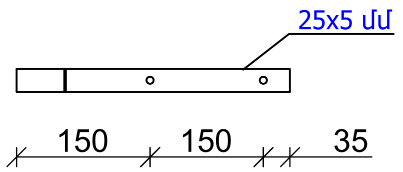

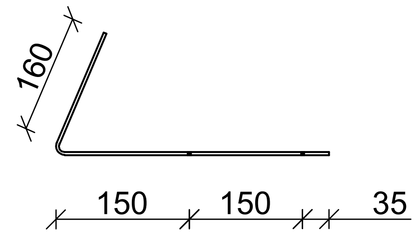

ՋՐԱՏԱՐ ԽՈՂՈՎԱԿԻ ԱՄՐԱՑՆՈՂ ԷԼԵՄԵՆՏ

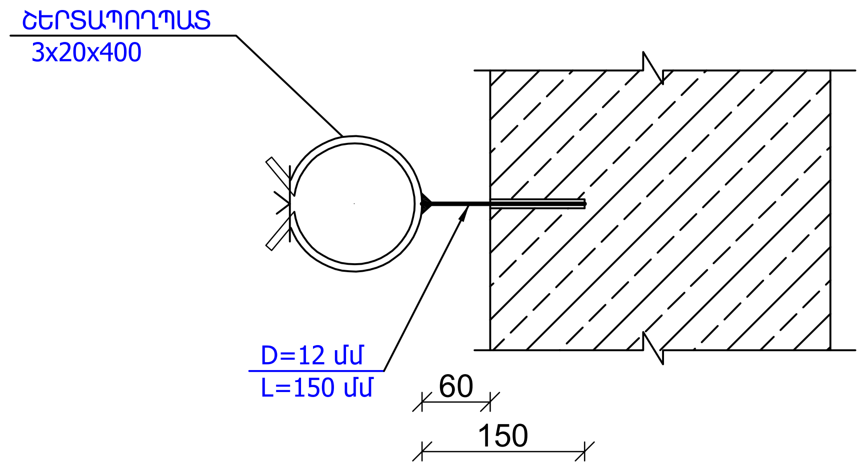

ՋՐՀՈՐԴԱՆԻ ՀԵՆԱԿ ՑԻՆԿԱՊԱՏ ԹԻԹԵՂԻՑ /հաստ. 0.60 մմ/

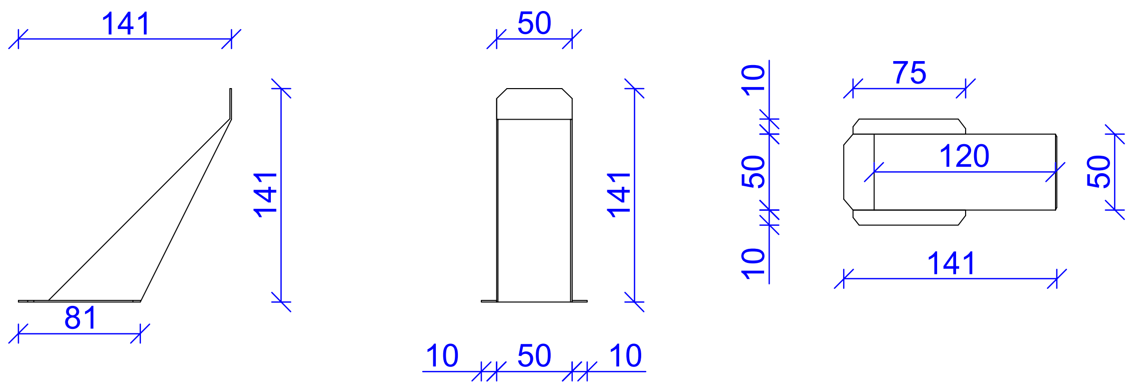

ԾԱՆՈԹՈՒԹՅՈՒՆ

1. ՑԻՆԿԱՊԱՏ ԿԵՌԱԲԵՎԵՌԻ ՀԱՍՏՈՒԹՅՈՒՆԸ ՆՇԱՆԱԿԵԼ 5 ՄՄ, ԻՍԿ ՑԻՆԿԱՊԱՏ ԿԵՌԻ ՀԱՍՏՈՒԹՅՈՒՆԸ 4 ՄՄ-ԻՑ ՈՉ ՊԱԿԱՍ: ՑԻՆԿԱՊԱՏ ԿԵՌԱԲԵՎԵՌԻ ՎԵՐԵՎԻ ՄԱԿԵՐԵՍԸ ՊԵՏՔ Է ՀԱՎԱՍԱՐ ԼԻՆԻ ՏԱԽՏԱԿԱՄԱԾԻ ՄԱԿԵՐԵՍԻՆ, ՈՐԻ ՀԱՄԱՐ ՏԱԽՏԱԿԱՄԱԾԻ ՄԱԿԵՐԵՍԻՆ ՆԱԽՕՐՈՔ ԻՐԱԿԱՆԱՑՆԵԼ ՓՈՐՎԱԾՔՆԵՐ ԿԵՌԱԲԵՎԵՌԻ ՀԱՍՏՈՒԹՅԱՄԲ 600 ՄՄ ՔԱՅԼՈՎ:

						ՊԱՏՎԻՐԱՏՈՒ՝ Նոր Հաճըն համայնքապետարան ՊԱՏՎԵՐ՝ N ԿՄՆՀՀԳՀԱՃՁԲ 24/53-4	ՀԱՏՈՐ՝ 1
						ՀՀ Կոտայքի մարզ Նոր Հաճըն համայնքի, Քանաքեռավան բնակավայրի Կենտրոն թաղամասի 3-րդ շենքի նոր տանիքի կառուցման նախագիծ	
ՓՈՓ.	ՄԱՍ. ՔԱՆ.	ԹԵՐԹ	ՓԱՍՏԱԹ.N	ՍՏՈՐԱԳՐ.	ԱՄՍԱԹԻՎ		ՓՈՒԼ: ԱՆ / ԹԵՐԹ: ՃԾ-14 / ԹԵՐԹԵՐ:
Տնօրեն՝	Ս.Ղազարյան			[signature]		ԳԾԱԳՐԻ ԱՆՎԱՆՈՒՄԸ	
ՆԳՃ	Ս.Ղազարյան			[signature]		ՏԱՆԻՔԻ ՁԱԳԱՐԻ ՀԱՆԳՈՒՅՑ, ՊՈՂՊԱՏԵ ԿԵՌԱԲԵՎԵՌ, ՋՐՀՈՐԴԱՆԻ ՀԵՆԱԿ, ՋՐԱՏԱՐ ԽՈՂՈՎԱԿԻ ԱՄՐԱՑՆՈՂ ԷԼԵՄԵՆՏ	ARCHICRAFTBIM
Նախագծ.	Խ.Գրիգորյան			[signature]			

ՁԵՂՆԱԼՈՒՍԱՄՈՒՏԻ ՀԱՏՈՒՅԹ

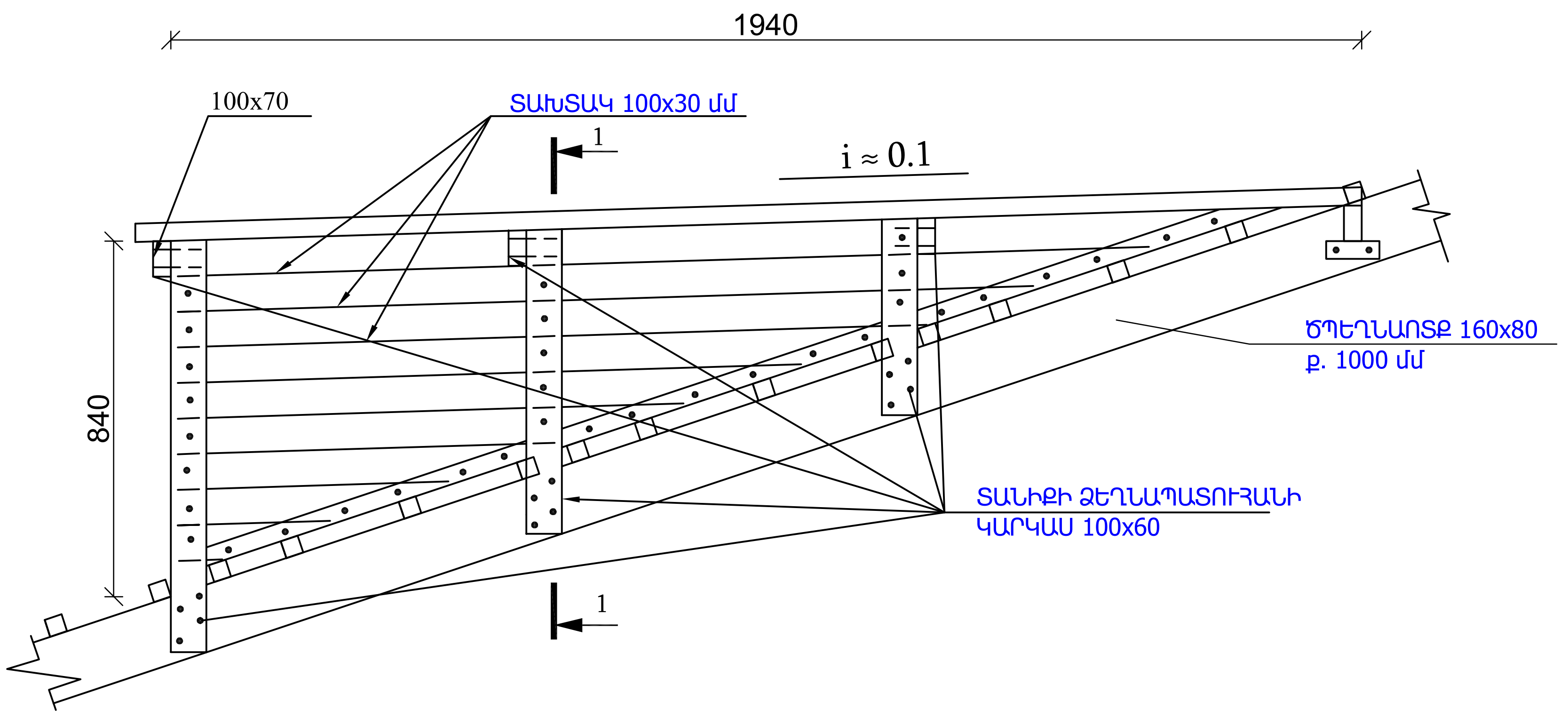

ՏԱՆԻՔԻ ՁԵՂՆԱԼՈՒՍԱՄՈՒՏԻ ՏԵՍՔԸ ԴԻՄԱՑԻՑ

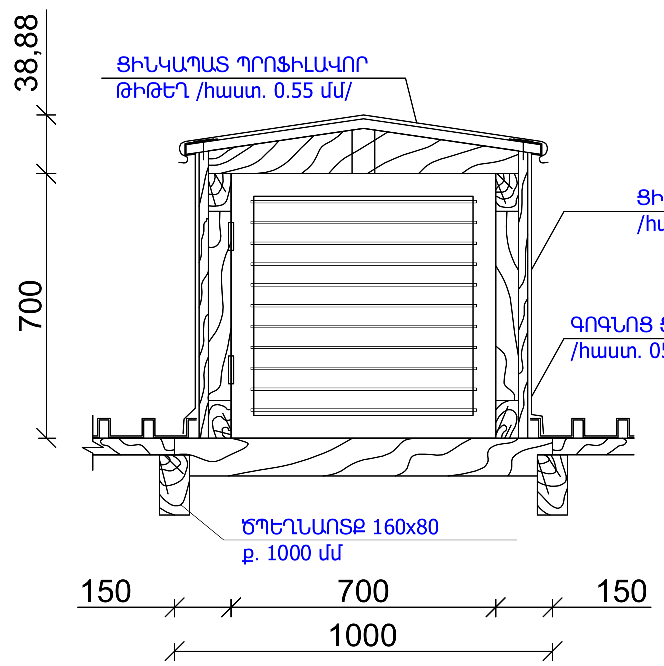

ՁԵՂՆԱԼՈՒՍԱՄՈՒՏԻ ՓԱՅՏԵ ՇԵՐՏԱՓԵՂԿ ՇՓ -1

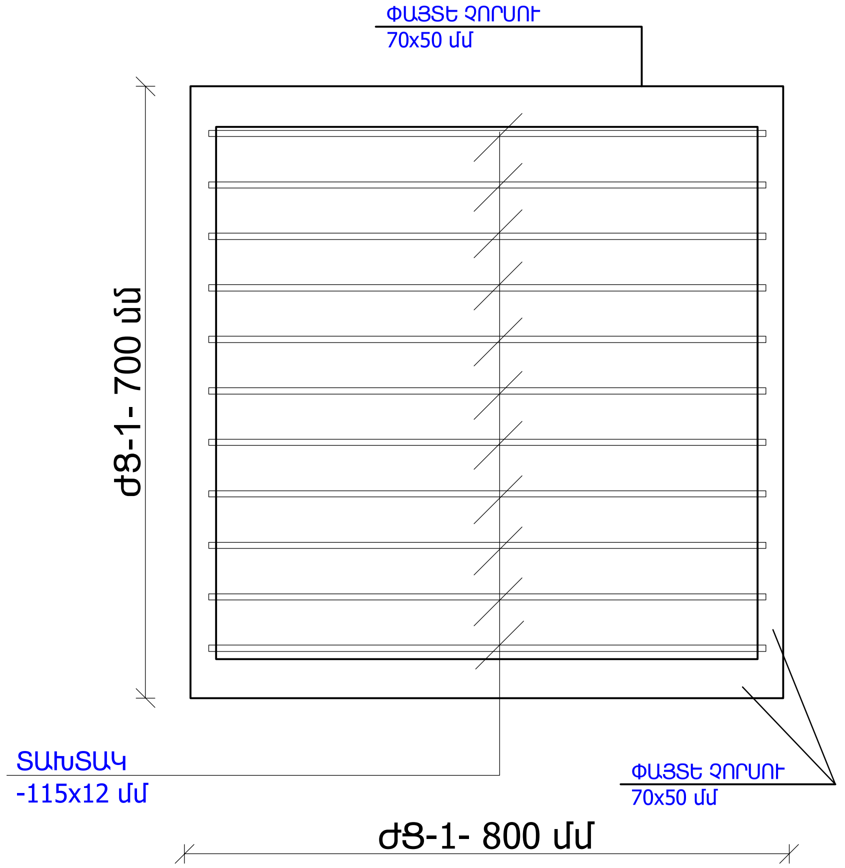

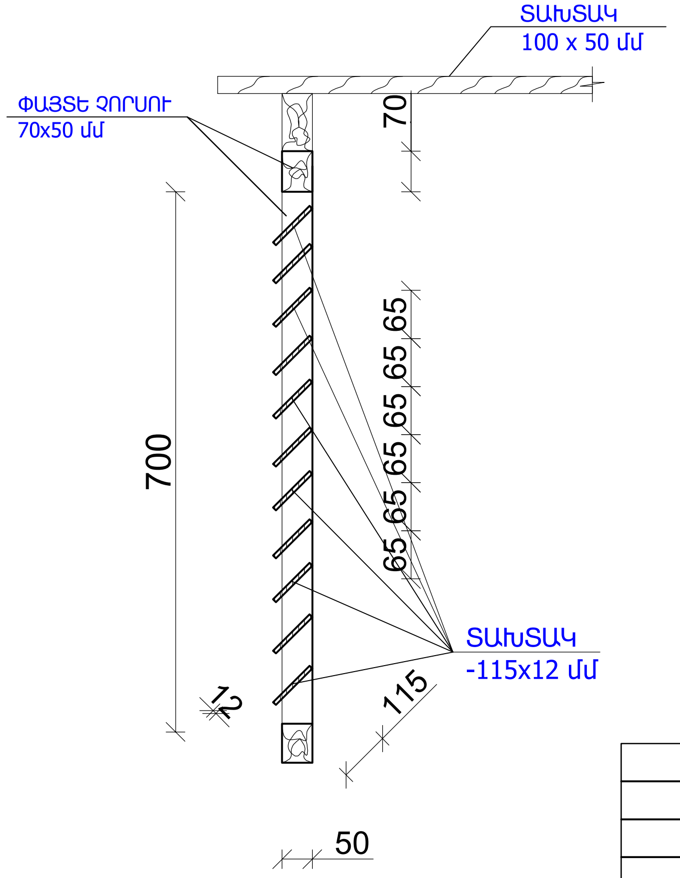

ՁԵՂՆԱԼՈՒՍԱՄՈՒՏԻ ՓԱՅՏԵ ՇԵՐՏԱՓԵՂԿ ՇՓ -1 ՆՅՈՒԹԵՐԻ ՄԱՍՆԱԳԻՐ

Հ/Հ	ԱՆՎԱՆՈՒՄԸ	մեկ էլեմենտի երկարությունը /մ/	քանակը /հատ/	ընդհանուր երկարությունը /մ/	ծավալը 4 ժՑ-ի համար /խմ/
1	ՉՈՐՍՈՒ 70x50 ՄՄ	0.80	2	1.60	0.023
2	ՉՈՐՍՈՒ 70x50 ՄՄ	0.70	2	1.40	0.02
3	ՍԱԽՏԱԿ -115x12 ՄՄ	0.78	8	6.24	0.035
4	ԾԽՆԻՆԵՐԻ ՏԵՂԱԴՐՈՒՄ				8 հատ
5	ՓԱՅՏԱՆՅՈՒԹԻ ՄՇԱԿՈՒՄ ՀԱԿԱՆԵԽԻՉ ԵՎ ՀԱԿԱՀՐԴԵՀԱՅԻՆ ԼՈՒԾՈՒՅԹՈՎ				4.5 քմ

ԾԱՆՈԹՈՒԹՅՈՒՆ

1. ԲՈԼՈՐ ՉԱՓԵՐԸ ՏՐՎԱԾ ԵՆ ՄՄ-ՈՎ :
2. ՓԱՅՏԱՆՅՈՒԹԸ ՄՇԱԿԵԼ ՀԱԿԱՆԵԽԻՉ ԵՎ ՀԱԿԱՀՐԴԵՀԱՅԻՆ ԼՈՒԾՈՒՅԹՈՎ :

ՊԱՏՎԻՐԱՏՈՒ՝ Նոր Հաճըն համայնքապետարան	ՊԱՏՎԵՐ՝ N ԿՄՆՀՀԳՀԱՇՁԲ 24/53-4				ՀԱՏՈՐ՝ 1
ՀՀ Կոտայքի մարզ Նոր Հաճըն համայնքի, Քանաքեռավան բնակավայրի կենտրոն թաղամասի 3-րդ շենքի նոր տանիքի կառուցման նախագիծ					
ՓՈՓ.	ՄԱՍ. ՔԱՆ.	ԹԵՐԹ	ՓԱՍՏԱԹ.N	ՍՏՈՐԱԳՐ.	ԱՄՍԱԹԻՎ
Տնօրեն՝	Ս.Ղազարյան				
ՆԳՓ	Ս.Ղազարյան				
Նախագծ.	Խ.Գրիգորյան				
ԳԾԱԳՐԻ ԱՆՎԱՆՈՒՄԸ		ՓՈՒԼ	ԹԵՐԹ	ԹԵՐԹԵՐ	
ՁԵՂՆԱԼՈՒՍԱՄՈՒՏ, ՄԱՍՆԱԳԻՐ		ԱՆ	ՃՇ-15		

ARCHICRAFTBIM

ՏԱՆԻՔԻ ՓԱՅՏԵ ԱՍՏԻՃԱՆՆԵՐԻ ՏԵՍՔ

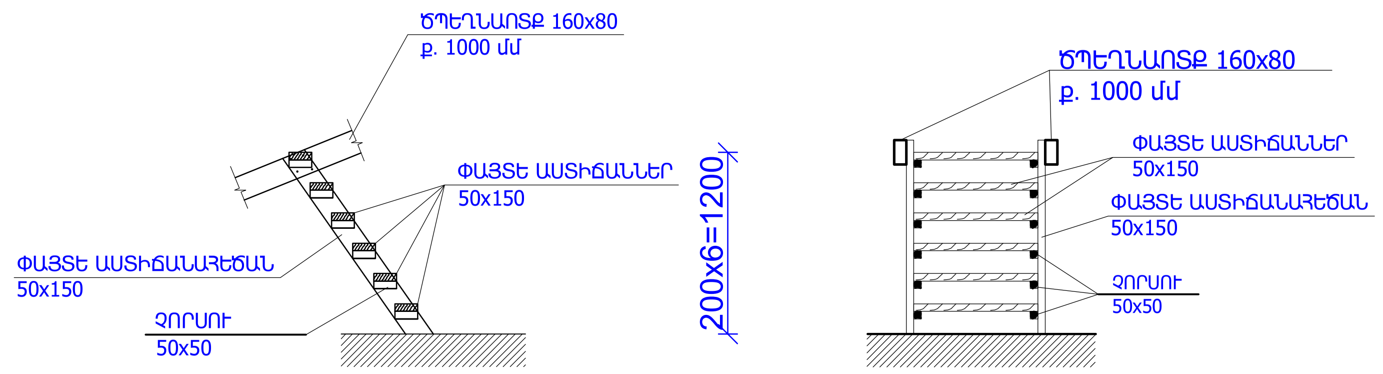

ՏԱՆԻՔԻ ՓԱՅՏԵ ԱՍՏԻՃԱՆՆԵՐԻ ՆՅՈՒԹԵՐԻ ՄԱՍՆԱԳԻՐ

Հ/Հ	ԱՆՎԱՆՈՒՄԸ	մեկ էլեմենտի երկարությունը /մ/	քանակը /հատ/	ընդհանուր երկարությունը /մ/	1 աստիճանի ծավալը /խմ/	4 աստիճանի ծավալը /խմ/
1	ԱՍՏԻՃԱՆԱՉԵՃԱՆ 50x150	1.45	2	2.9	0.022	0.088
2	ԱՍՏԻՃԱՆՆԵՐ 50x150	0.9	6	5.4	0.041	0.164
3	ՉՈՐՍՈՒ 50x50	0.15	12	1.8	0.005	0.02
4	ՓԱՅՏԱՆՅՈՒԹԻ ՄՇԱԿՈՒՄ ՀԱԿԱՆԵԽԻՉ ԵՎ ՀԱԿԱՀՐԴԵՀԱՅԻՆ ԼՈՒԾՈՒՅԹՈՎ					18.4 քմ

ՕԴԱՏԱՐ ՈՒՂԻՆԵՐԻ ԳԼԽԱՆՈՑ

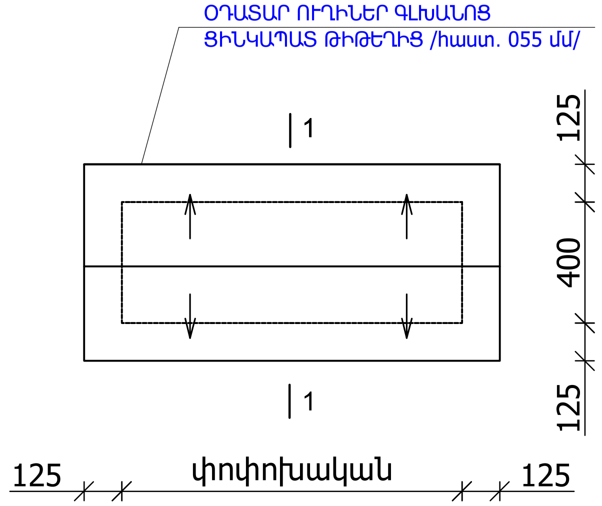

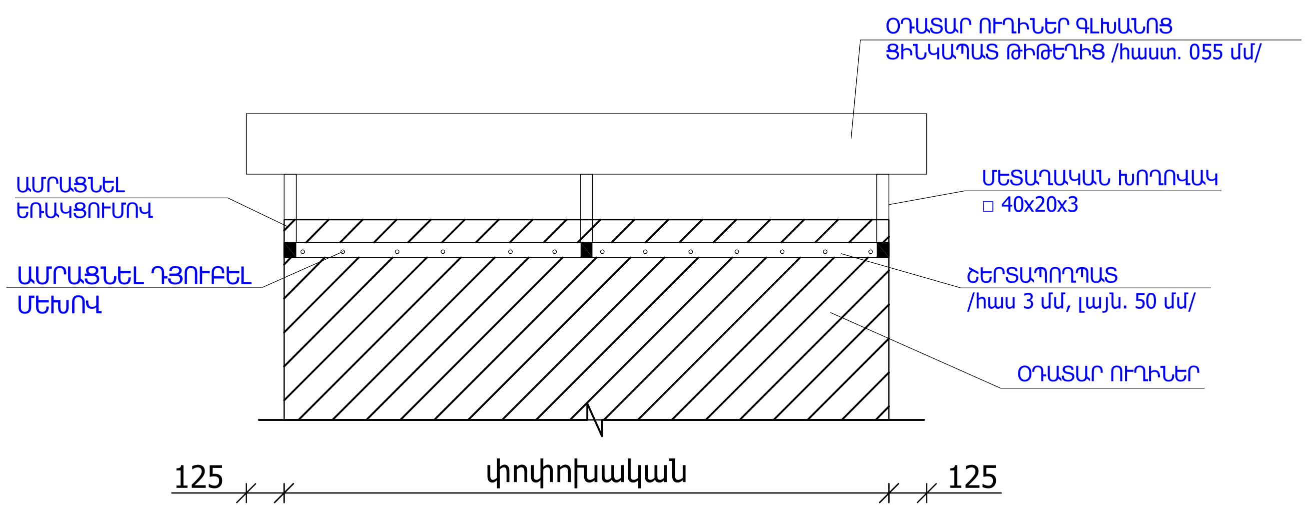

ԿՏՐՎԱԾՔ 1-1

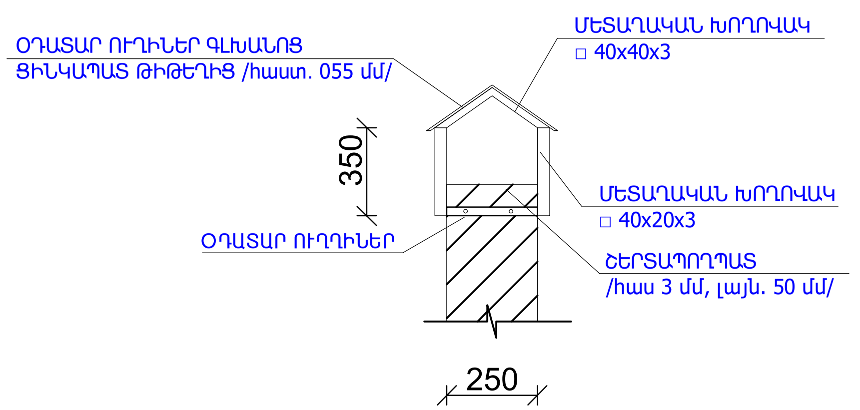

ՕԴԱՓՈԽՈՒԹՅԱՆ ՈՒՂԻՆԵՐԻ ՆՈՐՈԳՄԱՆ ՄԱՍՆԱԳԻՐ

1. ՕԴԱՓՈԽՈՒԹՅԱՆ ՈՒՂԻՆԵՐԻ ՆՈՐՈԳՈՒՄ ԵՎ ՎԵՐԱԿԱՆԳՆՈՒՄ /բետոն B-15 դասի/ - 4.2 խմ
2. ՑԻՆԿԱՊԱՏ ԽՈՂՈՎԱԿ Φ120 /L=1350ՄՄ, 64 ՀԱՏ/ - 86.4 գծմ
3. ԾԵՐՏԱՊՈՂՊԱՏ 50x3 մմ - 68.0 գծմ / 80.1 կգ
4. ՄԵՏԱՂԱԿԱՆ ԽՈՂՈՎԱԿ □ 40x20x 3 մմ - 34.8 գծմ - 65.3 կգ
5. ՕԴԱՓՈԽՈՒԹՅԱՆ ՈՒՂԻՆԵՐԻ ԳԼԽԱՆՈՑՆԵՐԻ ՑԻՆԿԱՊԱՏ ԹԻԹԵՂ / հաստ 0.55 մմ / - 17.0 քմ
6. Ց/ԱՎԱԶԱՅԻՆ ՍԱՎԱՂ Ø3 Bp-I 100×100 ՑԱՆՑՈՎ /հաստ. 30 մմ/ - 197.2 քմ
7. ՄԵՏԱՂԱԿԱՆ ԷԼԵՄԵՆՏՆԵՐԻ ՅՈՒՂԱՆԵՐԿՈՒՄ /2 անգամ/ -11.4 քմ

ՊԱՏՎԻՐԱՏՈՒ՝ Նոր Հաճըն համայնքապետարան	ՊԱՏՎԵՐ՝ N ԿՄՆՀՀԳՀԱՃՁԲ 24/53-4				ՀԱՏՈՐ՝ 1
ՀՀ Կոտայքի մարզ Նոր Հաճըն համայնքի, Քանաքեռավան բնակավայրի կենտրոն թաղամասի 3-րդ շենքի նոր տանիքի կառուցման նախագիծ					
ՓՈՓ.	ՄԱՍ. ՔԱՆ.	ԹԵՐԹ	ՓԱՍՏԱԹ.N	ՍՏՈՐԱԳՐ.	ԱՄՍԱԹԻՎ
Տնօրեն՝	Ս.Ղազարյան				
ՆԳՃ	Ս.Ղազարյան				
Նախագծ.	Խ.Գրիգորյան				

ՓՈՒԼ	ԹԵՐԹ	ԹԵՐԹԵՐ
ԱՆ	ՃԾ-16	

ԳԾԱԳՐԻ ԱՆՎԱՆՈՒՄԸ

ՏԱՆԻՔԻ ՓԱՅՏԵ ԱՍՏԻՃԱՆՆԵՐ, ՕԴԱՏԱՐ ՈՒՂԻՆԵՐԻ ԳԼԽԱՆՈՑ, ՄԱՍՆԱԳՐԵՐ

ARCHICRAFTBIM

ՏԱՆԻՔԻ ՄՈՑՔԻ ԱՍՏԻՃԱՆՆԵՐԻ ՏԵՍՔ Մ 1:20

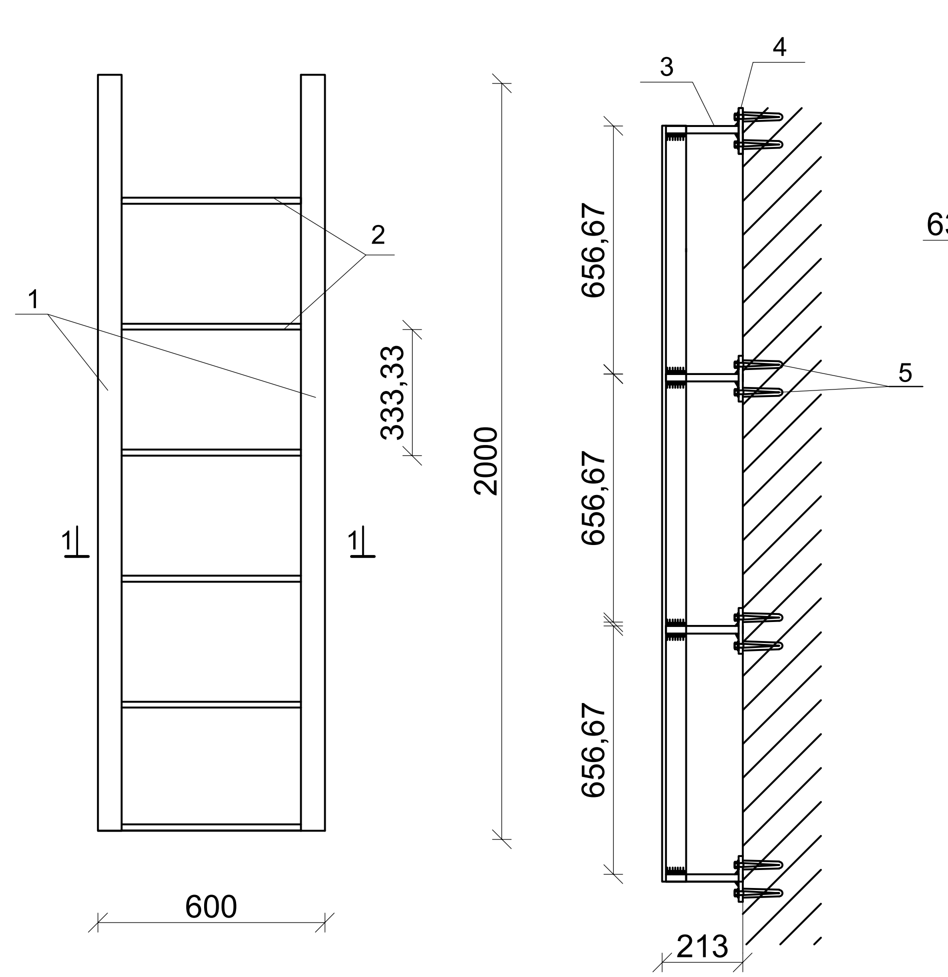

ԿՏՐՎԱԾՔ 1-1

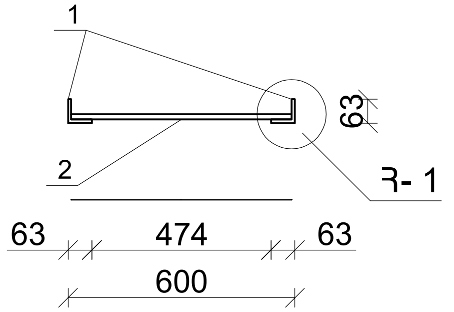

ՀԱՆԳՈՒՅՑ - 1

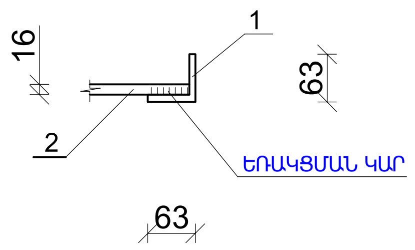

ՄԵՏԱՂԱԿԱՆ ԹԵՐԹ

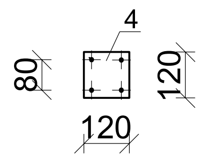

ՏԱՆԻՔԻ ՄՈՑՔԻ ԱՍՏԻՃԱՆՆԵՐԻ ՆՅՈՒԹԵՐԻ ՄԱՍՆԱԳԻՐ

Հ/Հ	ԱՆՎԱՆՈՒՄԸ	մեկ էլեմենտի երկարությունը /մ/	քանակը /հատ/	ընդհանուր երկարությունը /մ/	ընդհանուր քաշը 1 աստիճանի համար /կգ/	ընդհանուր քաշը 2 աստիճանի համար /կգ/
1	ՊՈՂՊԱՏԵ ԱՆԿՅՈՒՆԱԿ L 63x6	2.0	2	4.00	22.90	45.80
2	ՊՈՂՊԱՏԵ ՁՈՂ Φ 16	0.6	6	3.60	5.70	11.40
3	ՊՈՂՊԱՏԵ ՁՈՂ Φ 16	0.2	8	1.60	2.60	5.20
4	ՊՈՂՊԱՏԵ ԹԵՐԹ 120x120x10 մմ /16 հատ/					18.10
5	ԻՆՔՆԱՃԱՂԱՓՈՂ ՊՏՈՒՏԱԿԱՄԵԽ ՄԱՆԵԿԱՅԻՆ ԳԼԽԻԿՈՎ M10 L=120 մմ					64 հատ
6	ՄԵՏԱՂԱԿԱՆ ԷԼԵՄԵՆՏՆԵՐԻ ՅՈՒՂԱՆԵՐԿՈՒՄ ԵՐԿՈՒ ԱՆԳԱՄ					2.5 քմ

ՏԱՆԻՔԻ ՄՈՑՔԻ ՄԵՏԱՂԱԿԱՆ ԴՌԱՆ ՄԴ-1 ՆՅՈՒԹԵՐԻ ՄԱՍՆԱԳԻՐ

Հ/Հ	ԱՆՎԱՆՈՒՄԸ	մեկ էլեմենտի երկարությունը /մ/	քանակը /հատ/	ընդհանուր երկարությունը /մ/	ընդհանուր քաշը 1 դռան համար /կգ/	ընդհանուր քաշը 2 դռան համար /կգ/
1	ՊՈՂՊԱՏԵ ԱՆԿՅՈՒՆԱԿ L 50x50x5 մմ	0.70	4	2.80	10.60	21.2
2	ՊՈՂՊԱՏԵ ԽՈՂՈՎԱԿ o 40x40x2 մմ	0.69	4	2.76	7.00	14.0
3	ՊՈՂՊԱՏԵ ԹԵՐԹ 790x790x1.5 մմ /4 հատ/					29.4 կգ
4	ԾԽՆԻ Φ 10x100 մմ					4 հատ
5	ՄԵՏԱՂԱԿԱՆ ԲՌՆԱԿ					2 հատ
6	ՓՐՓՐԱՊԼԱՍՏ 790x790x40 մմ /2 հատ /					1.25 քմ
	ՄԵՏԱՂԱԿԱՆ ԷԼԵՄԵՆՏՆԵՐԻ ՅՈՒՂԱՆԵՐԿՈՒՄ ԵՐԿՈՒ ԱՆԳԱՄ					4.0 քմ
	ՓԱԿԱՆ					2 հատ
	ՊՈՂՊԱՏԵ ԱՆԿՅՈՒՆԱԿ L 50x50x5 մմ L=50 մմ /8 հատ/					0.8 կգ
	ՆԵՐԴԻՐ ԷԼԵՄԵՆՏ ՆԷ - 1					
1	ՄԵՏԱՂԱԿԱՆ ՁՈՂ Φ 12A 500C	0.25	4	1	0.9 կգ	7.2 կգ
2	ՄԵՏԱՂԱԿԱՆ ԹԵՐԹ 120x120x10 մմ /8 հատ/					18.0 կգ

ՏԱՆԻՔԻ ՄԵՏԱՂԱԿԱՆ ԴՌՆԱԿՈՎ ՄՈՑՔԻ ՏԵՍՔ ՏՄԴ-1 Մ 1:20

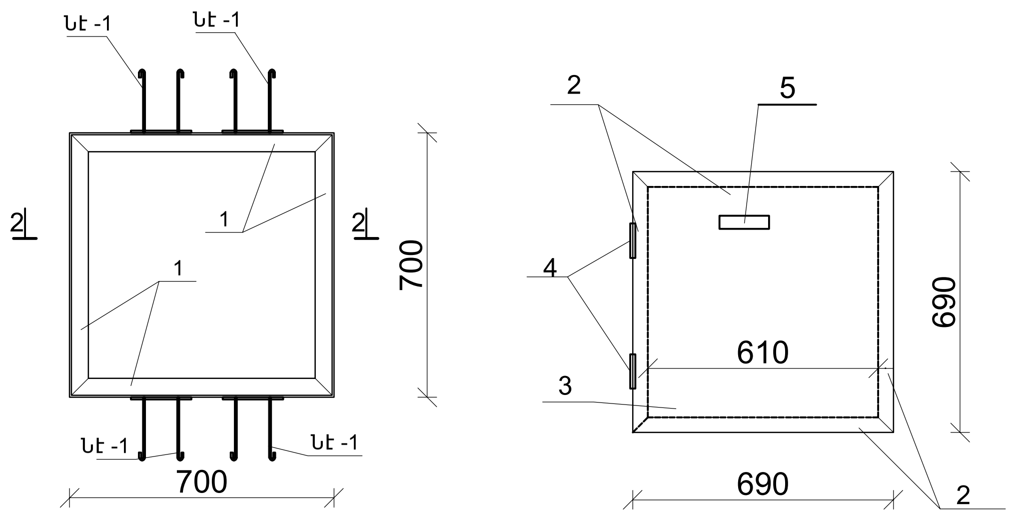

ԿՏՐՎԱԾՔ 2-2

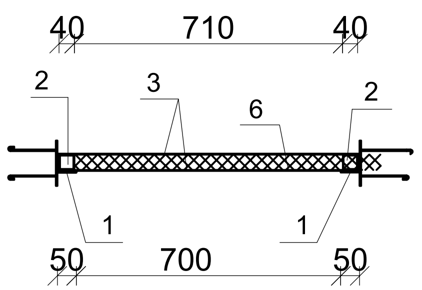

ՆԵՐԴԻՐ ԷԼԵՄԵՆՏ ՆԷ - 1

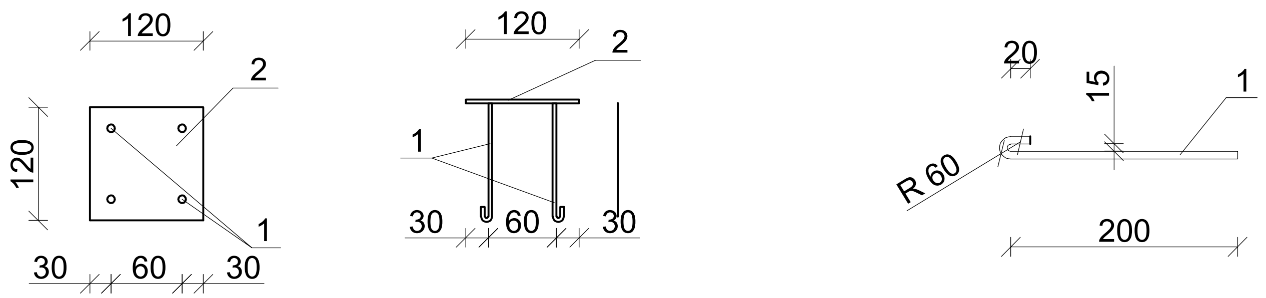

ԾԱՆՈԹՈՒԹՅՈՒՆ

1. ԲՈԼՈՐ ՄԵՏԱՂԱԿԱՆ ԷԼԵՄԵՆՏՆԵՐԻ ՄԻԱՑՈՒՄԸ ԻՐԱԿԱՆԱՑՆԵԼ ԵՌԱԿՑՄԱՆ ՄԻՋՈՑՈՎ, Э-42 A ՏԻՊԻ ԷԼԵԿՏՐՈԴՆԵՐՈՎ:
2. ՅՈՒՂԱՆԵՐԿՈՒՄ՝ ГОСТ 695-77:

						ՊԱՏՎԻՐԱՏՈՒ՝ Նոր Հաճըն համայնքապետարան ՊԱՏՎԵՐ՝ N ԿՄՆՀՀԳՀԱՃՁԲ 24/53-4		ՀԱՏՈՐ՝ 1
						ՀՀ Կոտայքի մարզ Նոր Հաճըն համայնքի, Քանաքեռավան բնակավայրի կենտրոն թաղամասի 3-րդ շենքի նոր տանիքի կառուցման նախագիծ		
ՓՈՓ.	ՄԱՍ. ՔԱՆ.	ԹԵՐԹ	ՓԱՍՏԱԹ.N	ՍՏՈՐԱԳՐ.	ԱՄՍԱԹԻՎ		ՓՈՒԼ	ԹԵՐԹ	ԹԵՐԹԵՐ
							ԱՆ	ՃՇ-17	
Տնօրեն՝	Ս.Ղազարյան					ԳԾԱԳՐԻ ԱՆՎԱՆՈՒՄԸ		
ՆԳՃ	Ս.Ղազարյան					ՏԱՆԻՔԻ ՄՈՑՔԻ ԱՍՏԻՃԱՆՆԵՐ, ՆԵՐԴԻՐ ԷԼԵՄԵՆՏ, ՏԱՆԻՔԻ ՄԵՏԱՂԱԿԱՆ ԴՌՆԱԿՈՎ ՄՈՑՔ, ՄԱՍՆԱԳՐԵՐ		
Նախագծ.	Խ.Գրիգորյան						ARCHICRAFTBIM	

ՏԱՆԻՔԻ ԱՆՎՏԱՆԳՈՒԹՅԱՆ ՄԵՏԱՂԱԿԱՆ ՃԱՂԱՇԱՐ

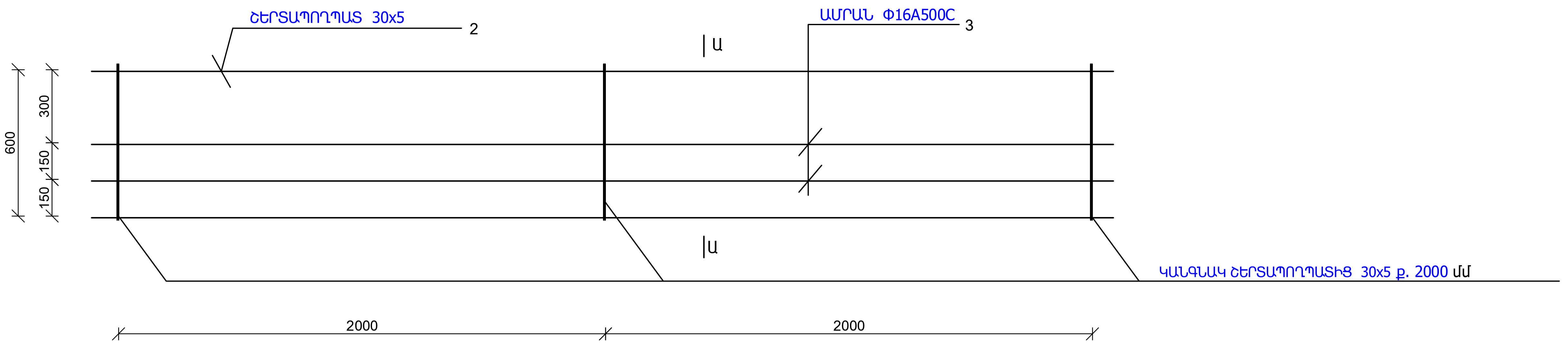

ԿՏՐՎԱԾՔ Ա-Ա

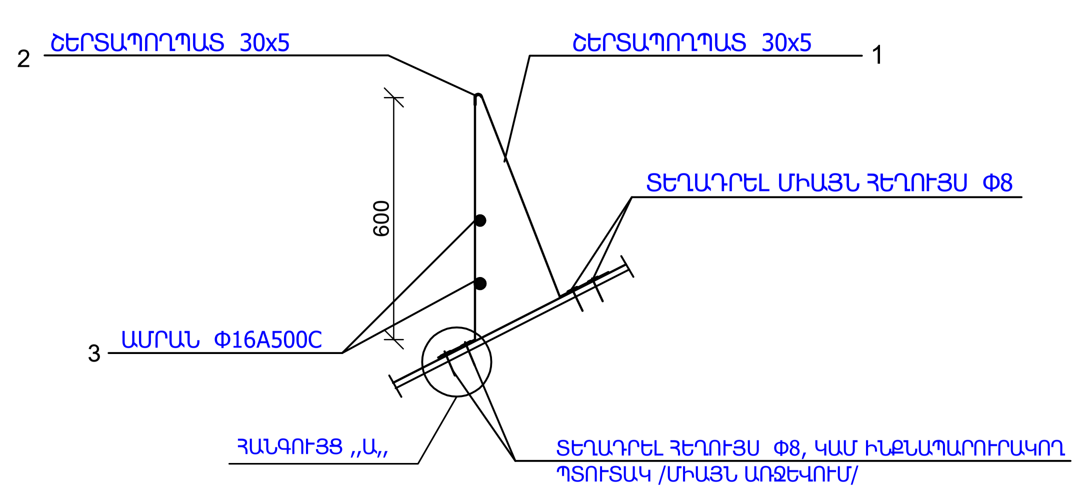

ՀԱՆԳՈՒՅՑ «Ա»

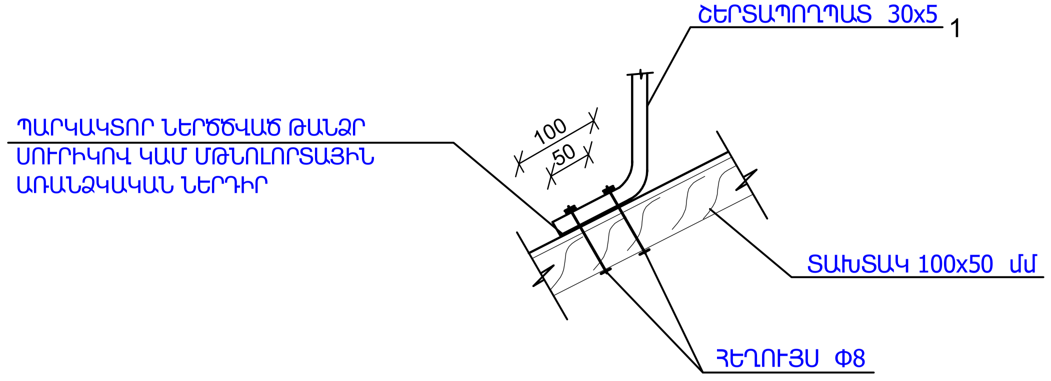

ՏԱՆԻՔԻ ԱՆՎՏԱՆԳՈՒԹՅԱՆ ՄԵՏԱՂԱԿԱՆ ՃԱՂԱՇԱՐ ՆՅՈՒԹԵՐԻ ՄԱՍՆԱԳԻՐ /127.2 գծմ/

Դիրք	ՆՇԱՆԱԿՈՒՄ	ԱՆՎԱՆՈՒՄԸ		ՔԱՆԱԿԸ հատ	ՔԱՇԸ կգ	ԾԱՆՈԹ.
		ՄԵՏԱՂԱԿԱՆ ԱՐԳԵԼԱՓԱԿՈՂ ՃԱՂԵՐ				
1	ՇԵՐՏԱՊՈՂՊԱՏ ԳՈՍՏ 103-57 *	- 30 x 5	L = 1.50	63	111.3	
2	ՇԵՐՏԱՊՈՂՊԱՏ ԳՈՍՏ 103-57 *	- 30 x 5	L = 127.2	1	90.0	
3	ԱՄՐԱՆ ԳՈՍՏ 5781- 82	Φ16 A500C	L = 127.2	2	401.4	
4		ՀԵՂՈՒՅՍ Φ8		252	10.0	
5	ՏԱՆԻՔԻ ԱՆՎՏԱՆԳՈՒԹՅԱՆ ՄԵՏԱՂԱԿԱՆ ՃԱՂԱՇԱՐԻ ՏԵՂԱԴՐՈՒՄ					- 127.2 գծմ
6	ՄԵՏԱՂԱԿԱՆ ԷԼԵՄԵՆՏՆԵՐԻ ՅՈՒՂԱՆԵՐԿՈՒՄ /2 անգամ/					- 88.0 քմ

Փոփ.	Քան. քան.	Թերթ	Փաստաթ.N	Ստորագր.	Ամսաթիվ
Տնօրեն՝	Ս.Ղազարյան				
ՆԳՃ	Ս.Ղազարյան				
Նախագծ.	Խ.Գրիգորյան				

ՊԱՏՎԻՐԱՏՈՒ՝ Նոր Հաճըն համայնքապետարան ՊԱՏՎԵՐ՝ N ԿՄՆՀՀԳՀԱՇՁԲ 24/53-4

ՀԱՏՈՐ՝ 1

ՀՀ Կոտայքի մարզ Նոր Հաճըն համայնքի, Քանաքեռավան բնակավայրի կենտրոն թաղամասի 3-րդ շենքի նոր տանիքի կառուցման նախագիծ

ՓՈՒԼ	ԹԵՐԹ	ԹԵՐԹԵՐ
ԱՆ	ՃՇ-18	

ԳԾԱԳՐԻ ԱՆՎԱՆՈՒՄԸ

ՏԱՆԻՔԻ ԱՆՎՏԱՆԳՈՒԹՅԱՆ ՄԵՏԱՂԱԿԱՆ ՃԱՂԱՇԱՐ, ՄԱՍՆԱԳԻՐ

ARCHICRAFTBIM

ՑԻՆԿԱՊԱՏ ՊՐՈՖԻԼԱՎՈՐ ԹԻԹԵՂԻ ԱՄՐԱՑՄԱՆ ՀԱՆԳՈՒՅՑ

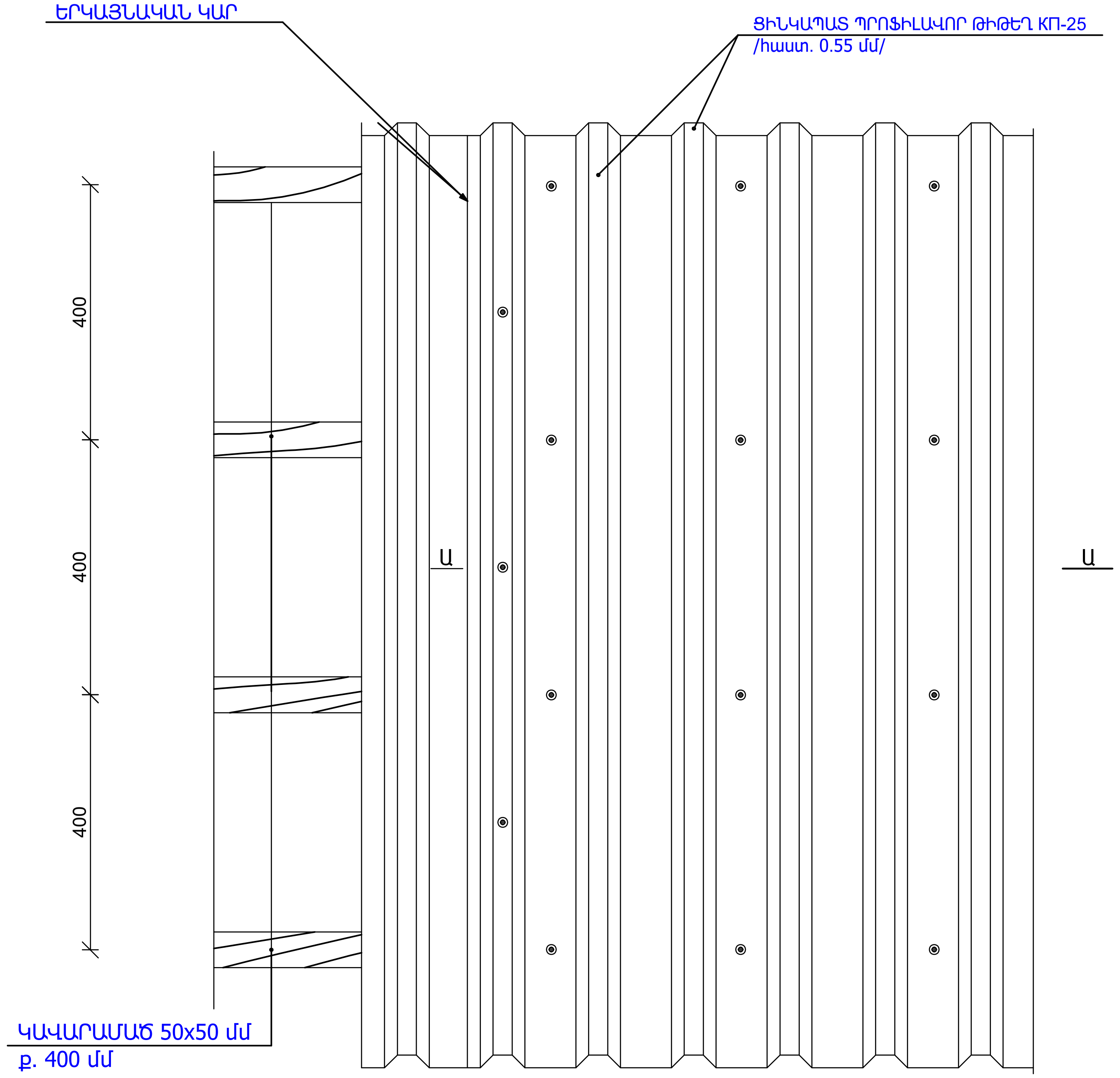

ԿՏՐՎԱԾՔ Ա-Ա

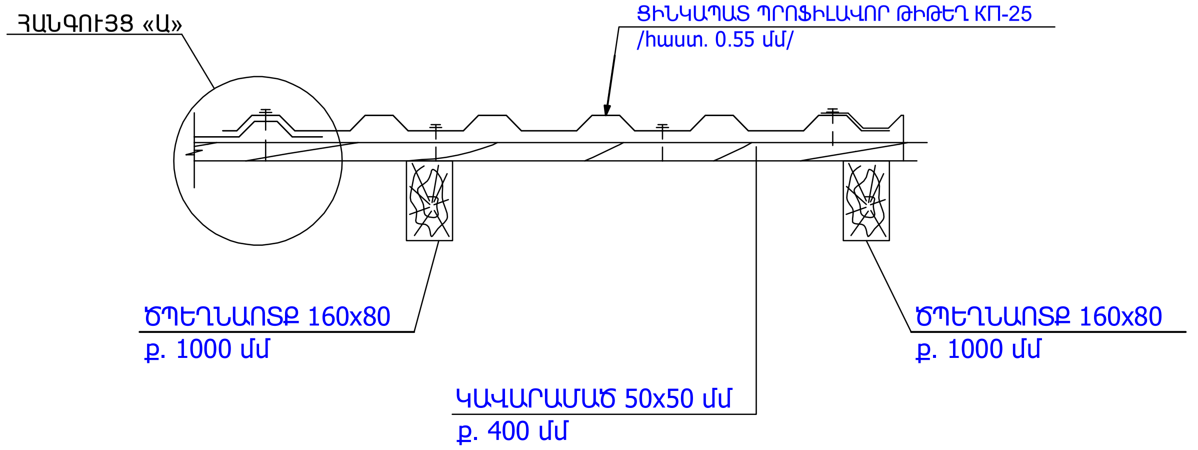

ՀԱՆԳՈՒՅՑ ,,Ա,,

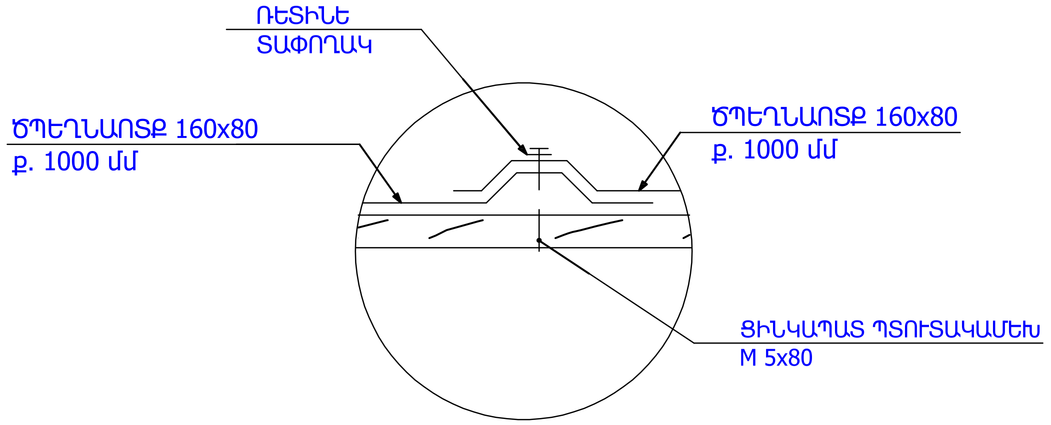

ԾԱՆՈԹՈՒԹՅՈՒՆ

1. ՏԱՆԻՔԻ ՓԱՅՏԱՆՅՈՒԹԸ ՄՇԱԿԵԼ ՀԱԿԱՆԵԽԻՉ ԵՎ ՀԱԿԱՀՐԴԵՀԱՅԻՆ ԼՈՒԾՈՒՅԹՈՎ :
2. ՏԱՆԻՔԻ ՑԻՆԿԱՊԱՏ ՊՐՈՖԻԼԱՎՈՐ ԹԻԹԵՂԻՑ ԾԱԾԿՈՒՅԹԸ ՆԱԽԱՏԵՍՎԱԾ Է ԱՄՐԱՑՆԵԼ ԻՆՔՆԱԿՏՐՈՂ ՊՏՈՒՏԱԿՆԵՐՈՎ:

ՊԱՏՎԻՐԱՏՈՒ՝ Նոր Հաճըն համայնքապետարան	ՊԱՏՎԵՐ՝ N ԿՄՆՀՀԳՀԱՃՁՓ 24/53-4				ՀԱՏՈՐ՝ 1
ՀՀ Կոտայքի մարզ Նոր Հաճըն համայնքի, Քանաքեռավան բնակավայրի կենտրոն թաղամասի 3-րդ շենքի նոր տանիքի կառուցման նախագիծ					
ՓՈՓ.	ՄԱՍ. ՔԱՆ.	ԹԵՐԹ	ՓԱՍՏԱԹ.N	ՍՏՈՐԱԳՐ.	ԱՄՍԱԹԻՎ
Տնօրեն՝	Ս.Ղազարյան				
ՆԳՃ	Ս.Ղազարյան				
Նախագծ.	Խ.Գրիգորյան				
ԳԾԱԳՐԻ ԱՆՎԱՆՈՒՄԸ					
ՑԻՆԿԱՊԱՏ ՊՐՈՖԻԼԱՎՈՐ ԹԻԹԵՂԻ ԱՄՐԱՑՄԱՆ ՀԱՆԳՈՒՅՑ					
ՓՈՒԼ	ԹԵՐԹ	ԹԵՐԹԵՐ			
ԱՆ	ՃՇ-19				

ARCHICRAFTBIM

ՀԱՏՎԱԾ ՏԱՆԻՔԻ ՀԱՏԱԿԱԳԾԻՑ

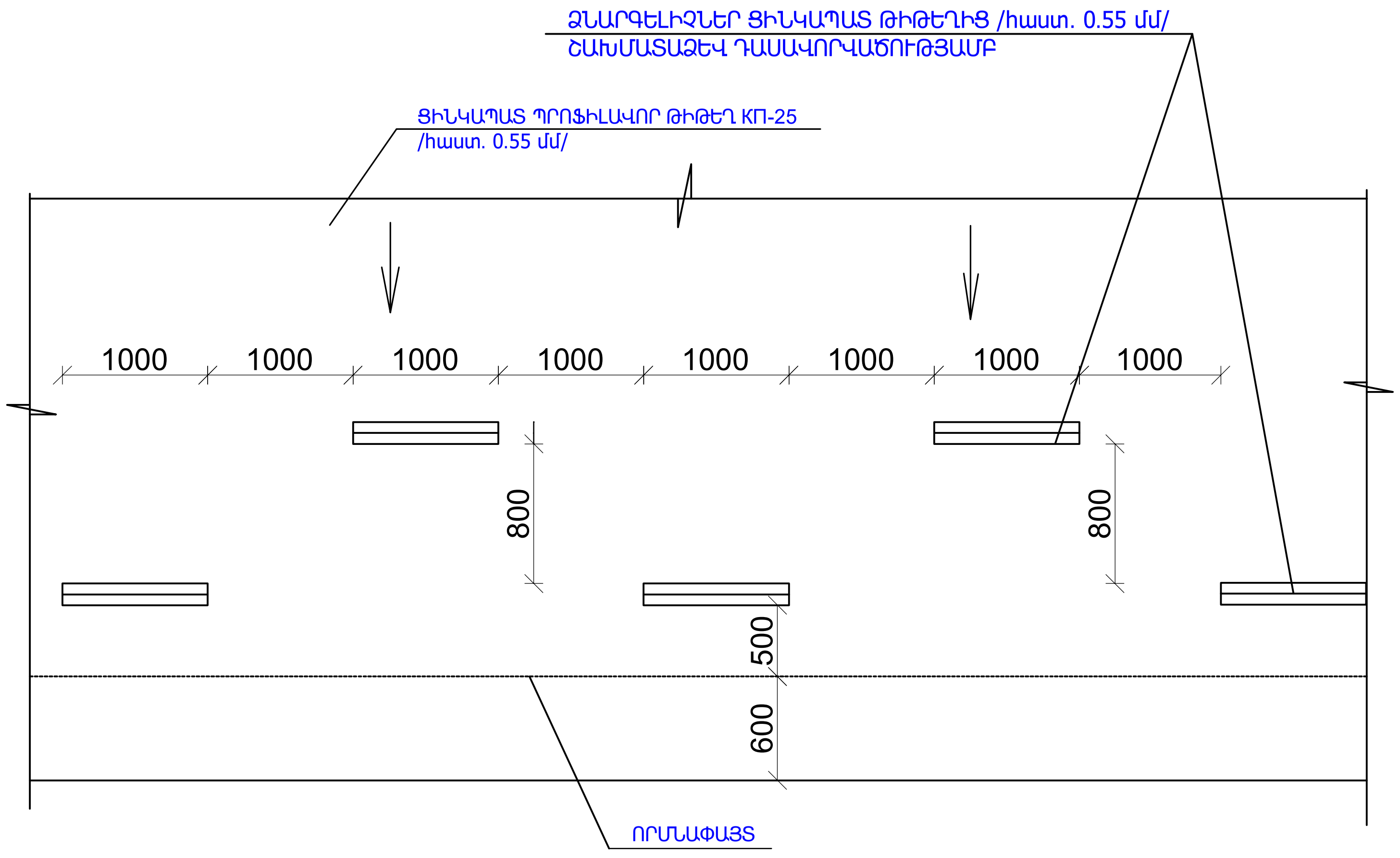

ԴԵՖԼԵԿՏՈՐԻ ԱՄՐԱՑՄԱՆ ԿՄԱԽՔԻ ՍԽԵՄԱ

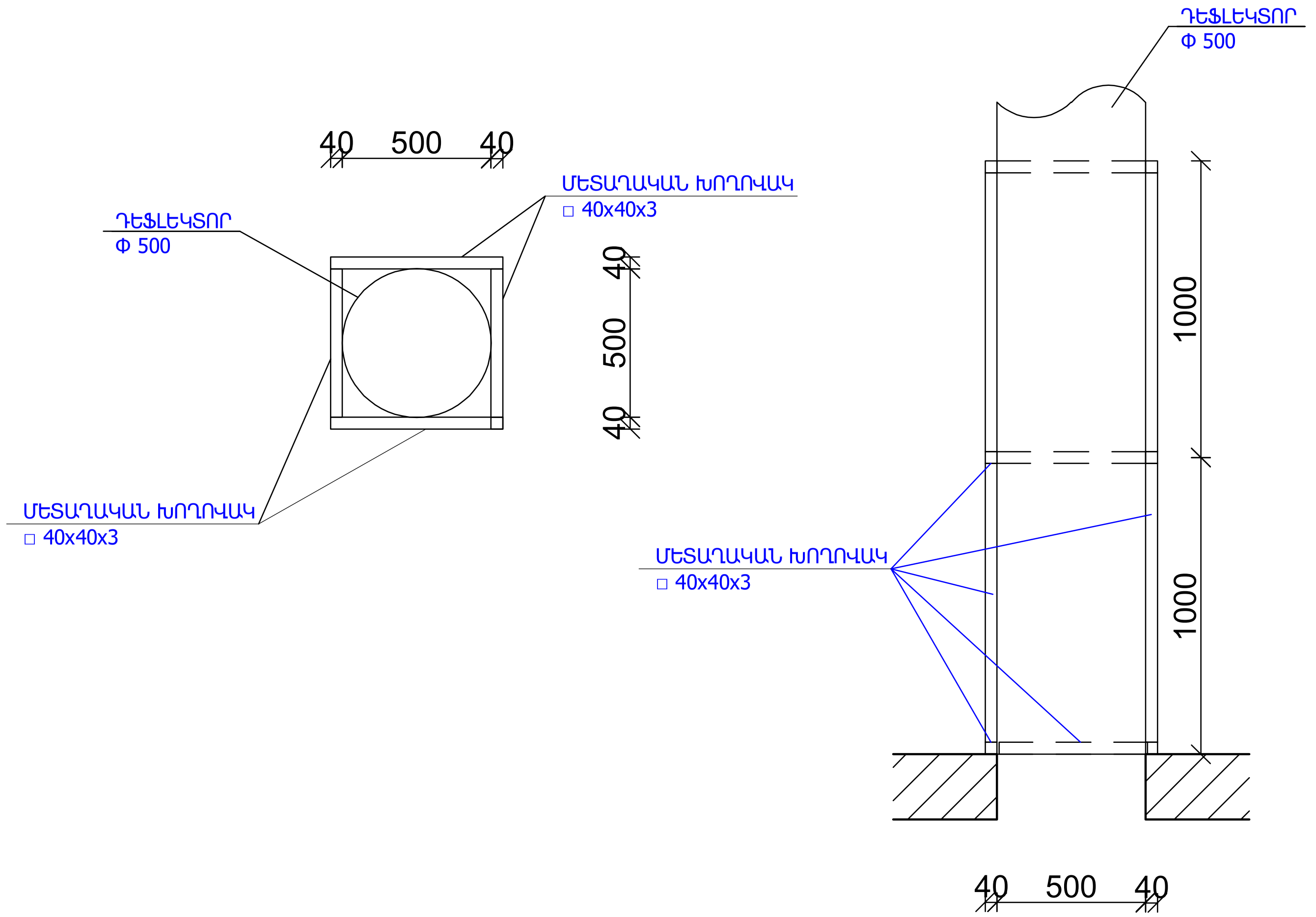

ՁՆԱՐԳԵԼԻՉՆԵՐ

ՁՆԱՐԳԵԼԻՉՆԵՐԻ ՏԵՂԱԴՐՄԱՆ ՀԱՆԳՈՒՅՑ

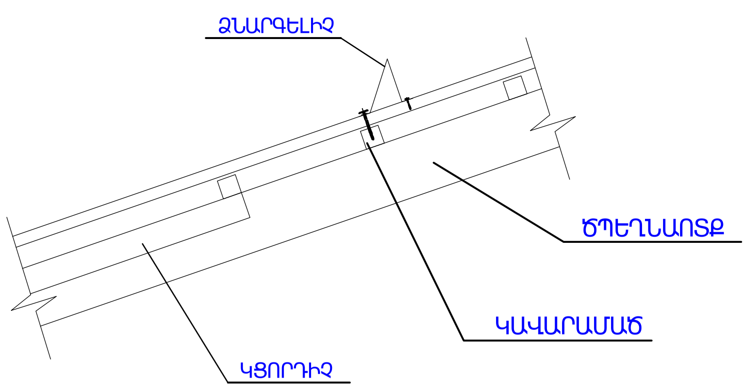

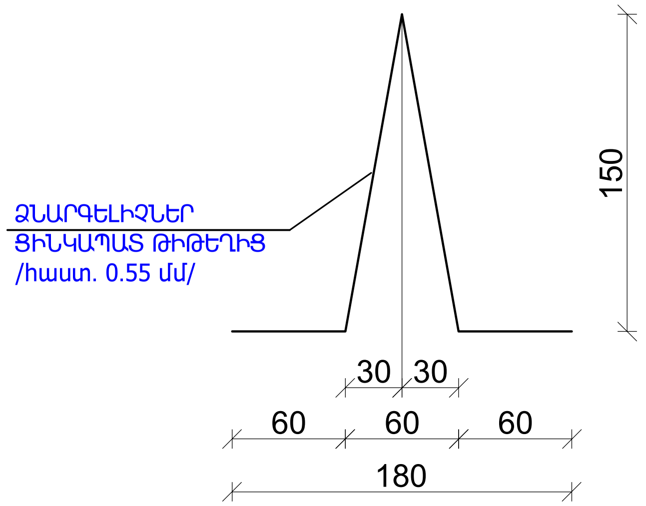

ԴԵՖԼԵԿՏՈՐԻ ՏԵՂԱԴՐՄԱՆ ԱՇԽԱՏԱՆՔՆԵՐԻ ՄԱՍՆԱԳԻՐ /2 հատ/

ԱՆՑՔԵՐԻ ԲԱՑՈՒՄ ՀԱՎԱՔՈՎԻ Ե/Բ ԾԱԾԿԻ ՍԱԼԵՐՈՒՄ /հաստ 220 մմ/ Φ 500 - 2 հատ
ԴԵՖԼԵԿՏՈՐԻ ԱՄՐԱՑՄԱՆ ԿՄԱԽՔԻ ՄԵՏԱՂԱԿԱՆ ԽՈՂՈՎԱԿ □ 40x40x3 մմ /29.0 գծմ/ - 109.4 կգ
ՑԻՆԿԱՊԱՏ ԹԻԹԵՂԻՑ ԴԵՖԼԵԿՏՈՐ L =4.5 գծմ - 2 հատ
ԳԼԽՆՈՑ ՑԻՆԿԱՊԱՏ ԹԻԹԵՂԻՑ / հաստ 0.55 մմ/ - 0.6 քմ
ԳՈԳՆՈՑԻ ԿԱՌՈՒՑՈՒՄ ՑԻՆԿԱՊԱՏ ԹԻԹԵՂԻՑ / հաստ 0.55 մմ/ - 2.2 քմ
ԱՌԱՍՏԱՂԻ ԳԱՋԵ ՍԱՎԱՂԻ ՆՈՐՈԳՈՒՄ - 1.5 քմ
ԱՌԱՍՏԱՂԻ ՆԵՐԿՈՒՄ ԼԱՏԵՔՍԱՅԻՆ ՆԵՐԿՈՎ - 1.5 քմ
ՄԵՏԱՂԱԿԱՆ ԷԼԵՄԵՆՏՆԵՐԻ ՅՈՒՂԱՆԵՐԿՈՒՄ /2 անգամ/ - 5.0 քմ

ԾԱՆՈԹՈՒԹՅՈՒՆ

1. ՏԱՆԻՔՈՒՄ ԿԱՌՈՒՑՎՈՂ ՁՆԱՐԳԵԼԻՉՆԵՐԸ /ցինկապատ թիթեղ հաստ. 055 մմ/ ԱՄՐԱՑՆԵԼ ՏԱՆԻՔԱԾԱԾԿՈՒՅԹԻՆ /ցինկապատ պրոֆիլավոր թիթեղ հաստ. 055 մմ/ ԻՆՔՆԱԿՏՐՈՂ Φ 8 ՊՏՈՒՏԱԿՆԵՐՈՎ ՄԻԱՅՆ ՓԱՅՏԵ ԿԱՎԱՐԱՄԱԾԻՆ:

ՓՈՓ.	ՄԱՍ. ՔԱՆ.	ԹԵՐԹ	ՓԱՍՏԱԹ.N	ՍՏՈՐԱԳՐ.	ԱՄՍԱԹԻՎ	ՊԱՏՎԻՐԱՏՈՒ՝ Նոր Հաճըն համայնքապետարան ՊԱՏՎԵՐ՝ N ԿՄՆՀՀԳՀԱՇՁԲ 24/53-4		ՀԱՏՈՐ՝ 1
						ՀՀ Կոտայքի մարզ Նոր Հաճըն համայնքի, Քանաքեռավան բնակավայրի կենտրոն թաղամասի 3-րդ շենքի նոր տանիքի կառուցման նախագիծ		
							ՓՈՒԼ	ԹԵՐԹ	ԹԵՐԹԵՐ
Տնօրեն՝	Ս.Ղազարյան						ԱՆ	ՃՇ-20	
ՆԳԾ	Ս.Ղազարյան					ԳԾԱԳՐԻ ԱՆՎԱՆՈՒՄԸ			
Նախագծ.	Խ.Գրիգորյան					ՁՆԱՐԳԵԼԻՉՆԵՐ,ԴԵՖԼԵԿՏՈՐԻ ԱՄՐԱՑՄԱՆ ԿՄԱԽՔ, ՄԱՍՆԱԳԻՐ		ARCHICRAFTBIM	